Hornos

FAGOR PROFESSIONAL

Despiece técnico
Spare parts manual
Manuel de pièces de rachange

Hornos de gas iKORE

iKORE gas ovens

Fours à gaz iKORE

Equivalences:

C-201	C1
CW-201	C2
CP-201	C3
CPW-201	C4
A-201	A1
AW-201	A2
AP-201	A3
APW-201	A4

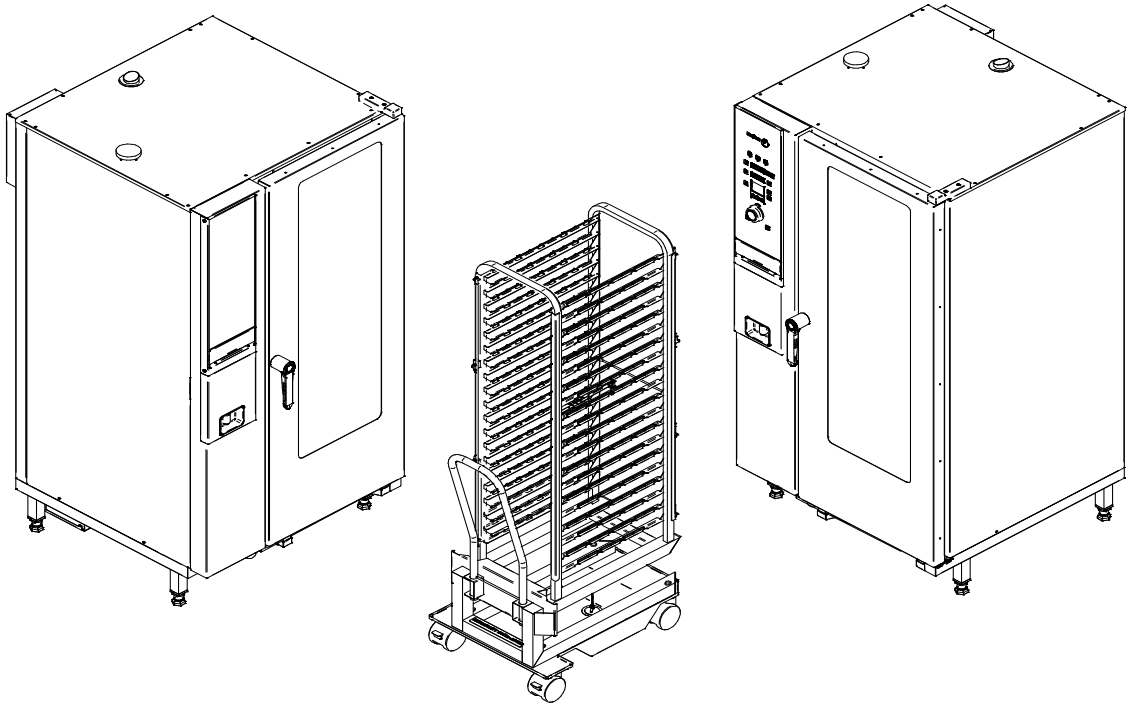

Modelos / Models:

C-201-G / C-201-G-C / A-201-G / A-201-G-C / CW-201-G / AW-201-G

CP-201-G / CP-201-G-C / AP-201-G / CPW-201-G / APW-201-G

Noviembre 2021 November

rev 072022

ÍNDICE / INDEX

MUEBLE / CABINET / MEUBLE	1
PUERTA / DOOR / PORTE	3
MUEBLE INTERIOR / INNER CABINET / MEUBLE INTÉRIEUR (C1-A1)	5
MUEBLE INTERIOR / INNER CABINET / MEUBLE INTÉRIEUR (C2-A2)	7
MUEBLE INTERIOR / INNER CABINET / MEUBLE INTÉRIEUR (C3-A3)	9
MUEBLE INTERIOR / INNER CABINET / MEUBLE INTÉRIEUR (C4-A4)	11
LAVADO LÍQUIDO / LIQUID WASHING / LAVAGE LIQUIDE	13
CARRO / TROLLEY / CHARIOT	15
TURBINA / TURBINE / TURBINE	17
CUADRO ELECTRICO / ELECTRICAL BOARD / TABLEAU ÉLECTRIQUE (C1-C2-A1-A2)	19
CUADRO ELECTRICO / ELECTRICAL BOARD / TABLEAU ÉLECTRIQUE (C3-C4-A3-A4)	21
PORTAMANDOS / CONTROL PANEL / BANDEAU DE COMMANDES (C1-C2-C3-C4)	23
PORTAMANDOS / CONTROL PANEL / BANDEAU DE COMMANDES (A1-A2-A3-A4)	25
CONVECCION / CONVECTION / CONVECTION	27
GENERADOR DE VAPOR / STEAM GENERATOR / GÉNÉRATEUR À VAPOUR	29
REPUESTOS RECOMENDADOS / RECOMMENDED SPARE PARTS / PIÈCE DE RECHANGE RECOMMANDÉ	31
PLANOS DE MONTAJE / ASSEMBLY DRAWINGS / PLAN DE MONTAGE	32
ESQUEMA ELÉCTRICO / ELECTRIC DIAGRAM / SCHÉMA ÉLECTRIQUE	35

MENSAJE DE ADVERTENCIA / WARNING MESSAGE / MESSAGE D'AVERTISSEMENT

Los dibujos representados en este documento son orientativos y pueden no reproducir con exactitud las piezas en cuestión. Los aparatos están sujetos a modificaciones sin previo aviso. Asegúrese de consultar la última versión del despiece técnico y de pedir las piezas compatibles con su modelo según la fecha de fabricación.

IMPORTANTE. Repuestos recomendados marcados en color amarillo en las listas de repuestos que acompañan a cada una de las láminas.

The drawings shown in this document are for guidance and might not represent the parts accurately. The machinery is subject to change without prior notice. Please, ensure that this is the most recent revision of the spare parts manual, and that you are ordering suitable parts for your model considering its date of manufacture.

NOTE: The recommended spare parts are marked in yellow on the spare parts lists that come along with each drawing.

Les dessins figurant dans ce document sont donnés à titre indicatif et peuvent ne pas représenter les pièces avec précision. La machine est sujette à changement sans préavis. Assurez-vous qu'il s'agit de la révision la plus récente du manuel des pièces de rechange et que vous commandez des pièces adaptées à votre modèle, compte tenu de sa date de fabrication.

PRÉAVIS. Les pièces de rechange recommandées sont indiquées en jaune sur les listes de pièces de rechange fournies avec chaque plan.

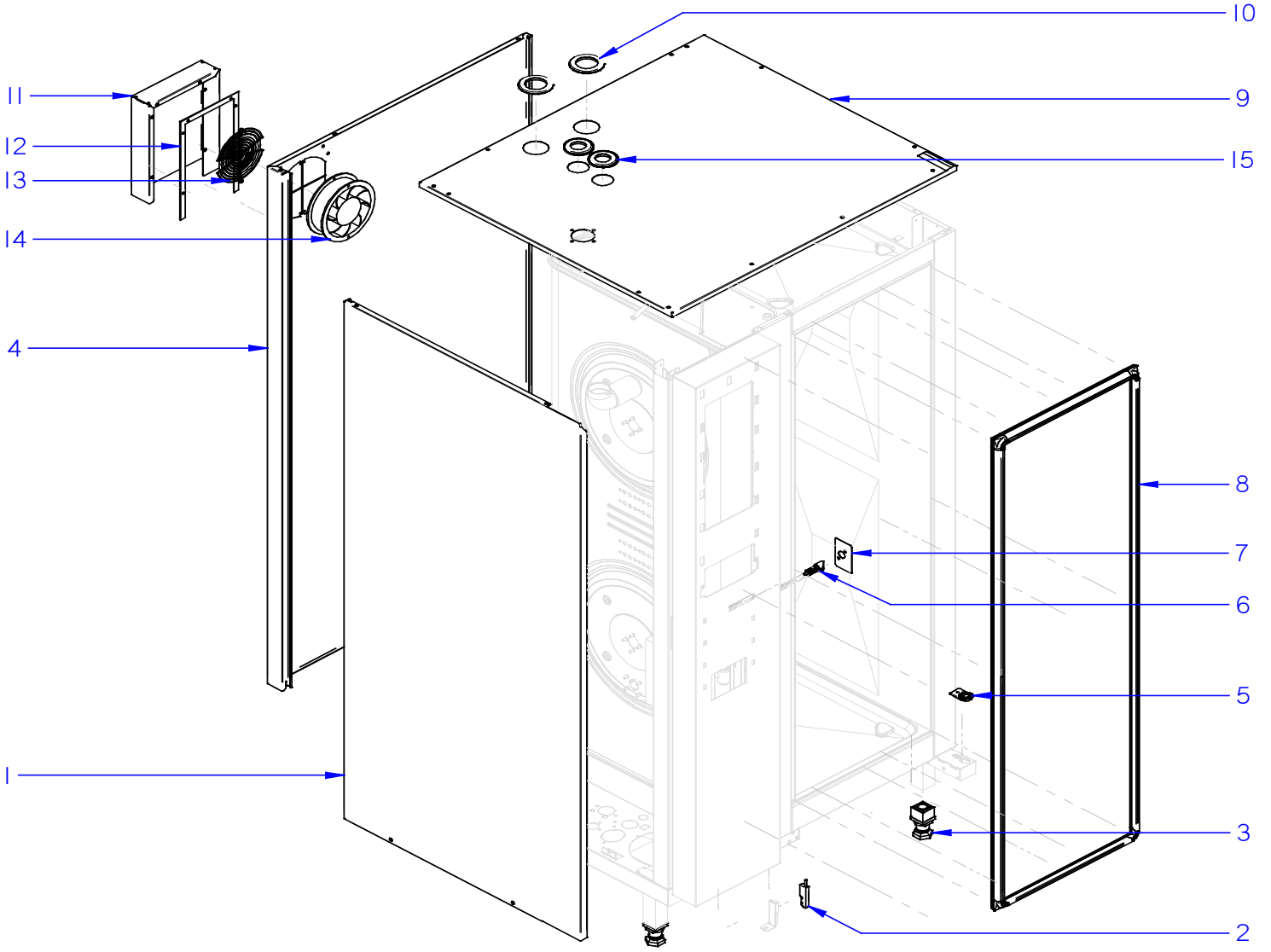

MUEBLE / CABINET / MEUBLE	Pag. 1	Mod: C1-C2-C3-C4 / A1-A2-A3-A4

MUEBLE / CABINET / MEUBLE

ITEM	REF.	DENOMINACIÓN	DENOMINATION	DÉNOMINATION	C1-A1	C2-A2	C3-A3	C4-A4	HASTA / UNTIL / JUSQU'A	DESDE / FROM / DEPUIS	OBSERVACIONES / NOTES / OBSERVATIONS
1	12264150	PANEL EXTERIOR IZQUIERDO	EXTERNAL LEFT PANEL	PANNEAU EXTÉRIEUR GAUCHE	1	1	1	1			
2	12024560	INTERRUPTOR MAGNÉTICO	MAGNETIC SWITCH	INTERRUPTEUR MAGNETIQUE	1	1	1	1			
3	12281279	PATA REGULABLE	ADJUSTABLE LEG	PIED RÉGLABLE	4	4	4	4			
4	12240829	PANEL POSTERIOR	BACK PANEL	PANNEAU ARRIÈRE	1	1	1	1			
5	12047967	BASE BISAGRA INFERIOR 6 DIENTES	6 TEETH LOWER HINGE BASE	BASE CHARNIÈRE INFÉRIEURE 6 DENTS	1	1	1	1			
6	12113376	PITON CIERRE PUERTA	DOOR CLOSURE BOLT	PITON FERMETURE PORTE	1	1	1	1			
7	12214850	TAPA PESTILLO	BOLT COVER	COUVERCLE VERROU	1	1	1	1			
8	12041134	JUNTA PUERTA	DOOR SEAL	JOINT DE PORTE	1	1	1	1			
9	12271304	PANEL SUPERIOR	TOP PANEL	PANNEAU SUPÉRIEUR	1	1	-	-			
9	12254769	PANEL SUPERIOR	TOP PANEL	PANNEAU SUPÉRIEUR	-	-	1	1			
10	12024231	PASAMUROS CHIMENEA	CHIMNEY WALL BUSHING	PASSE-CLOISON CHEMINÉE	1	1	2	2			
11	12022556	CHAPA SEPARACION IPX5	IPX5 SPACER SHEET	PLAQUE DE SÉPARATION IPX5	1	1	1	1			
12	12024081	JUNTA IPX5	IPX5 SEAL	ASSEMBLAGE IPX5	1	1	1	1			
13	12024790	PROTECCION VENTILADOR	FAN PROTECTOR	PROTECTION VENTILATEUR	1	1	1	1			
14	12250886	VENTILADOR 12V	FAN 12V	VENTILATEUR 12V	1	1	1	1			
15	12039535	PASAMUROS D38	D38 WALLBUSHING	PASSE-CLOISON D38	2	2	2	2			

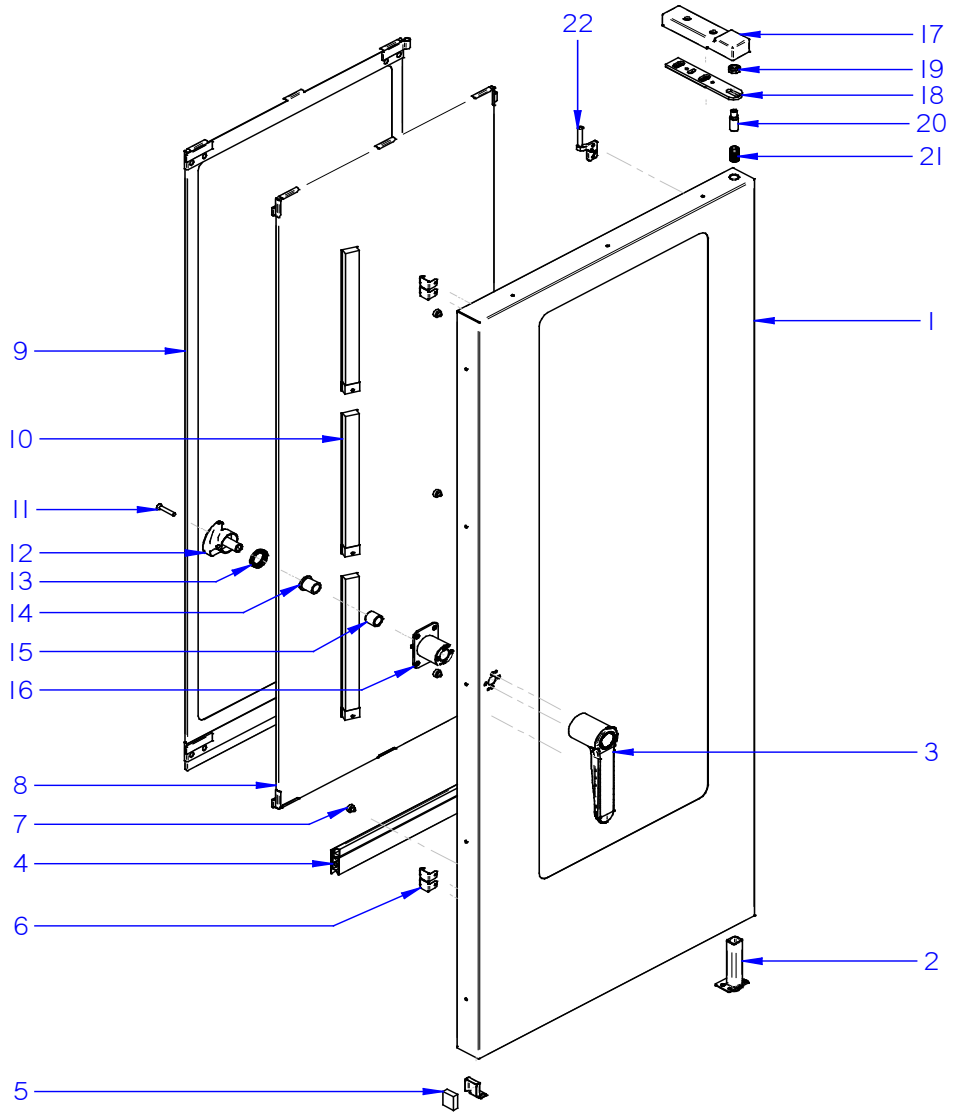

PUERTA / DOOR / PORTE	Pag. 3	Mod: C1-C2-C3-C4 / A1-A2-A3-A4

PUERTA / DOOR / PORTE

ITEM	REF.	DENOMINACIÓN	DENOMINATION	DÉNOMINATION	C1-A1	C2-A2	C3-A3	C4-A4	HASTA / UNTIL / JUSQU'A	DESDE / FROM / DEPUIS	OBSERVACIONES / NOTES / OBSERVATIONS
1	12291376	PUERTA CRISTAL EXTERIOR 201	EXTERNAL GLASS DOOR 201	PORTE VITREE EXTÉRIEURE 201	1	1	1	1			
1	12296291	PUERTA CRISTAL EXTERIOR 201 CARRO	EXTERNAL GLASS DOOR 201 TROLLEY	PORTE VITREE EXTÉRIEURE 201 CHARIOT	1	1	1	1			MODELO CON CARRO / WITH TROLLEY / AVEC CHARIOT
2	12281257	BISAGRA INFERIOR PUERTA	DOOR LOWER HINGE	CHARNIÈRE INFÉIREUR PORTE	1	1	1	1			
3	12235230	MANETA FAGOR	FAGOR HANDLE	POIGNEE FAGOR	1	1	1	1			
4	12291362	JUNTA CIERRE INFERIOR 201	201 LOWER LOCK SEAL	ASSEMBLAGE FERMETURE INF 201	1	1	1	1			MODELO CON CARRO / WITH TROLLEY / AVEC CHARIOT
5	12024384	IMAN	MAGNET	AIMANT	1	1	1	1			
6	12041725	MUELLE CIERRE CRISTAL	GLASS LOCK SPRING	RESSORT FERMETURE VITRE INTÉRIEUREE	4	4	4	4			
7	12023589	TOPE CRISTAL INTERIOR	INNER GLASS CAP	BUTÉE VITRE INTÉRIEUREE	8	8	8	8			
8	12291400	CRISTAL INTERIOR DOBLE 201	201 INNER DOUBLE GLASS	VITRE INTÉRIEURE DOUBLE 201	1	1	1	1			MODELO CON CARRO / WITH TROLLEY / AVEC CHARIOT
8	12296286	CRISTAL INTERIOR DOBLE 201 SIN CARRO	201 INNER DOUBLE GLASS NO TROLLEY	VITRE INT. DOUBLE 201 SANS CHARIOT	1	1	1	1			
9	12291401	CRISTAL INTERIOR 201	201 INNER GLASS	VITRE INTÉRIEURE 201	1	1	1	1			MODELO CON CARRO / WITH TROLLEY / AVEC CHARIOT
9	12296293	CRISTAL INTERIOR 201 SIN CARRO	201 INNER GLASS NO TROLLEY	VITRE INTÉRIEURE 201 SANS CHARIOT	1	1	1	1			
10	12281821	LAMPARA LED 8,2W	LED LAMP 8,2W	LAMPE LED 8,2W	3	3	3	3			
11	12155005	TORNILLLO M6X35	SCREW M6X35	VIS M6X35	1	1	1	1			
12	12049692	LEVA CIERRE UNICO 20X	SINGLE LOCK CAM 20X	CAME FERMETURE UNIQUE 20XAD	1	1	1	1			
13	12093685	MUELLE LEVA PUERTA	DOOR CAM SPRING	RESSORT CAME PORTE ADVANCE	1	1	1	1			
14	12025100	CASQUILLO SELFOIL 16-22-25	SELFOIL BUSHING 16-22-25	BAGUE SELFOIL 16-22-25	1	1	1	1			
15	12097533	CASQUILLO SELFOIL 16-22-20	SELFOIL BUSHING 16-22-20	BAGUE SELFOIL 16-22-20	1	1	1	1			
16	12049691	SOPORTE MANILLA 20X	HANDLE SUPPORT 20X	SUPPORT POIGNÉE 20X	1	1	1	1			
17	12281155	TAPA BISAGRA SUPERIOR	TOP HINGE COVER	COUVERCLE CHARNIÈRE SUPÉRIEURE	1	1	1	1			
18	12280799	BISAGRA SUPERIOR PUERTA	DOOR TOP HINGE	CHARNIÈRE SUPÉRIEURE PORTE	1	1	1	1			
19	12010182	TUERCA AUTOBLOCANTE M10	SELF-LOCKING NUT M10	ÉCROU AUTOBLOQUANT M10	1	1	1	1			
20	12280807	EJE PUERTA	DOOR SHAFT	AXE DE PORTE	1	1	1	1			
21	12281465	RESORTE PUERTA	DOOR SPRING	RESSORT DE PORTE	1	1	1	1			
22	12290711	EJE BISAGRA PUERTA 2 CRISTALES	2 GLASSES DOOR HINGE AXIS	AXE CHARNIÈRE PORTE 2 VITRES	2	2	2	2			

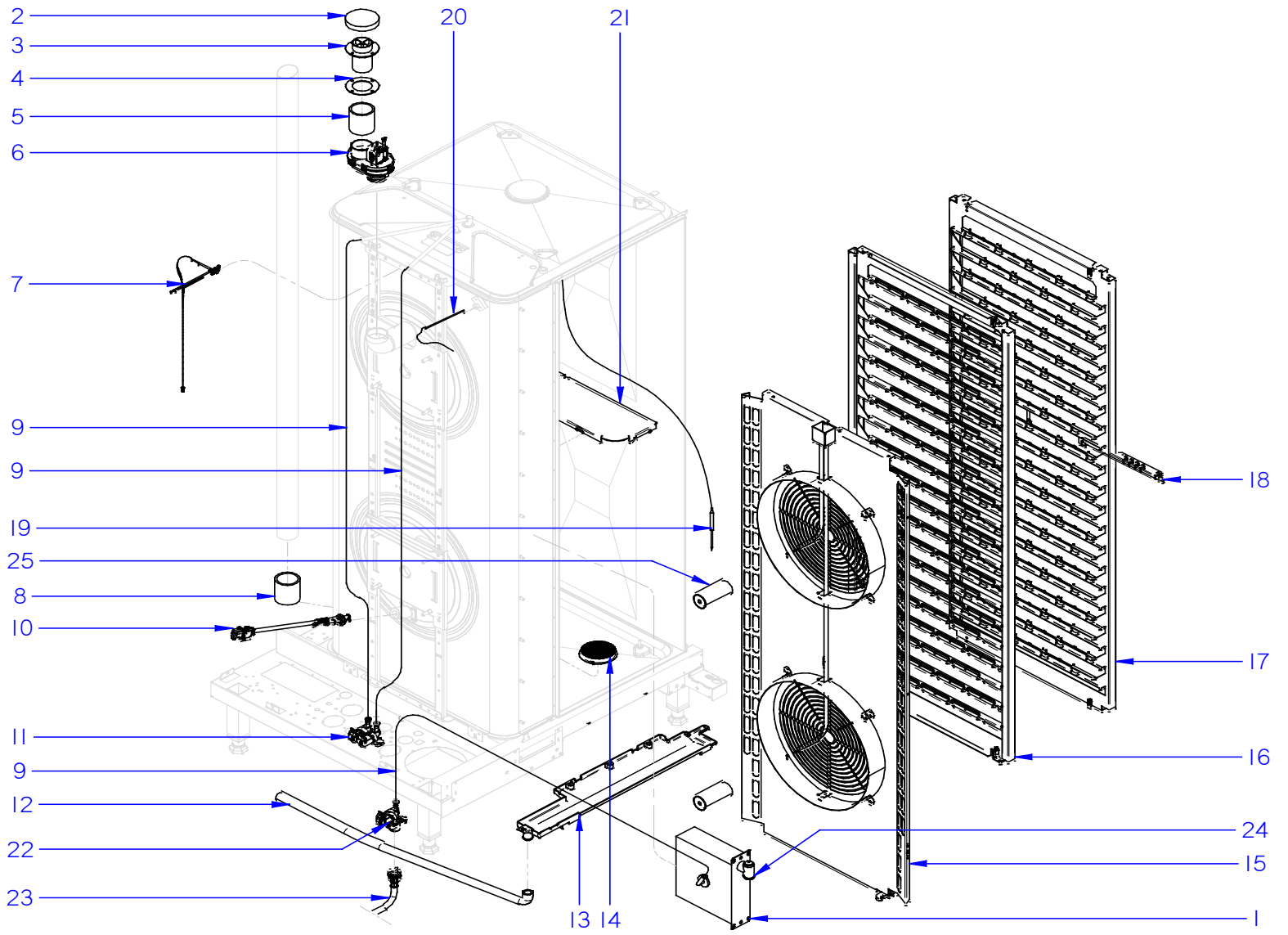

MUEBLE INTERIOR / INNER CABINET / MEUBLE INTÉRIEUR	Pag. 5	Mod: C1 / A1

C1-A1: MUEBLE INTERIOR / INNER CABINET / MEUBLE INTÉRIEUR

ITEM	REF.	DENOMINACIÓN	DENOMINATION	DÉNOMINATION	C1	A1	HASTA / UNTIL / JUSQU'A	DESDE / FROM / DEPUIS	OBSERVACIONES / NOTES / OBSERVATIONS
1	12040977	DUCHA COMPLETA	COMPLETE SHOWER	DOUCHETTE ADVANCE	1	1			
1	12288296	DUCHA WRAS	WRAS SHOWER	DOUCHETTE WRAS	1	1			
2	12242557	TAPA CHIMENEA	CHIMNEY COVER	COUVERCLE CHEMINÉE	1	1			
3	12242529	TUBO CHIMENEA XS	CHIMNEY PIPE	TUBE CHEMINÉE	1	1			
4	12023562	JUNTA ACOPLAMIENTO SOPLANTE	BLOWER FITTING SEAL	JOINT RACCORD SOUFFLANT	1	1			
5	11000003	TUBO SILICONA ALTA TEMP D53x61	HIGH TEMP SILICONE TUBE D53x61	TUYAU SILICONE HAUTE TEMPÉRATURE D5	21	21			unidad en centímetros (cm) / unit in centimetres (cm)
6	12263763	CHIMENEA	CHIMNEY	CHEMINÉE	1	1			
7	12250502	SONDA NTC 600MM	NTC PROBE 600MM	SONDE NTC 600MM	1	1			
8	12047901	EMPALME SILICONA D53	SILICONE FITTING D53	RACCORD SILICONE D53	1	1			
9	11000083	TUBO GOMA NEGRA D17X10	BLACK RUBBER HOSE D17X10	TUYAU EN CAOUTCHOUC NOIR D17*10	2	2			unidad en metros (m) / unit in metres (m)
10	12237132	SONDA HUMEDAD	HUMIDITY PROBE	SONDE HUMIDITÉ	1	1			
11	12242705	ELECTROVALVULA DOBLE	DOUBLE SOLENOID VALVE	ELECTROVANNE DOUBLE	1	1			
12	12257315	TUBO RECOGEAGUAS 20X	WASTE WATER COLLECTOR HOSE 20X	TUYAU RÉCUPÉRATEUR D'EAU 20X	1	1			
13	12259928	RECOGEAGUAS 201	WASTE WATER COLLECTOR 201	RÉCUPÉRATEUR D'EAU 201	1	1			
13	12258307	RECOGEAGUAS 201-C	WASTE WATER COLLECTOR 201-C	RÉCUPÉRATEUR D'EAU 201-C	1	1			MODELO CON CARRO / WITH TROLLEY / AVEC CHARIOT
14	12228208	REJILLA FILTRO	GRID FILTER	GRILLE FILTRE	1	1			
15	12287639	CUBREVENTILADOR C-A E 201	FAN COVER C-A E 201	CACHE VENTILATEUR C-A E 201	1	1			
16	12264437	PORTABANDEJAS IZDO CE 201	LEFT TRAY HOLDER 201	PORTE PLATEAUX GAUCHE 201	1	1			
16	12284121	PORTABANDEJA PANADERA IZDA 201	BAKERY LEFT TRAY HOLDER 201	PORTE PLATEAUX GAUCHE 201 BOULANGERIE	1	1			MODELO PANADERIA / BAKERY MODEL / MOD. BOULANGERIE
17	12044012	PORTABANDEJAS DERECHO 201	RIGHT TRAY HOLDER 201	PORTE PLATEAUX DROITE 201	1	1			
17	12286721	PORTABANDEJA PANADERA DCHA 201	BAKERY RIGHT TRAY HOLDER 201	PORTE PLATEAUX DROITE 201 BOULANGERIE	1	1			MODELO PANADERIA / BAKERY MODEL / MOD. BOULANGERIE
18	12228185	SOPORTE CORE HOLDER	CORE HOLDER SUPPORT	SUPPORT CORE HOLDER	1	1			
19	12159504	SONDA PINCHO 20X	PROBE SPIKE 20X	SONDE À PIQUER ADVANCE 20X	1	1			
20	12024642	TERMOPAR CAMARA (K)	CHAMBER THERMOCOUPLE (K)	ENSEMBLE THERMOCOUPLE CHAMBRE	1	1			
21	12287591	REFUERZO INT CUBA 201	TUB INNER REINFORCEMENT 201	RENFORT INT CUVE 201	1	1			
22	12236955	ELECTROVALVULA SIMPLE	SIMPLE SOLENOID VALVE	ÉLECTROVANNE SIMPLE	1	1			
23	12025198	MANGUERA ENTRADA AGUA	WATER INLET HOSE	FLEXIBLE ARRIVÉE D'EAU	2	2			
24	12173922	BOQUILLA DUCHA	HAND SHOWER	EMBOUT DOUCHETTE	1	1			
25	12022242	DISTRIBUIDOR INYECTOR	INJECTOR DISTRIBUTOR	DISTRIBUTEUR GICLEUR	2	2			

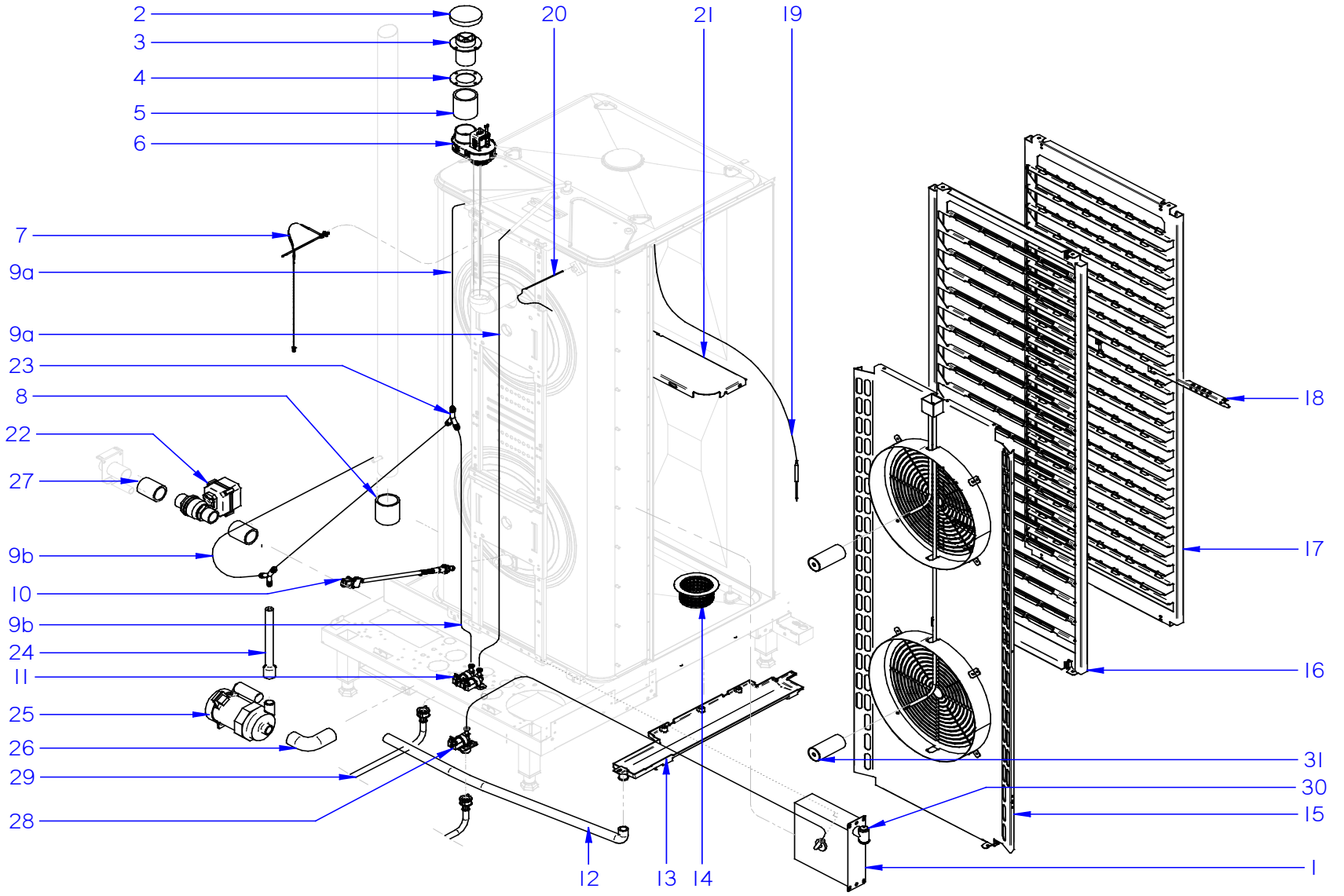

MUEBLE INTERIOR / INNER CABINET / MEUBLE INTÉRIEUR	Pag. 7	Mod: C2 / A2

C2-A2: MUEBLE INTERIOR / INNER CABINET / MEUBLE INTÉRIEUR

ITEM	REF.	DENOMINACIÓN	DENOMINATION	DÉNOMINATION	C2	A2	HASTA / UNTIL / JUSQU'A	DESDE / FROM / DEPUIS	OBSERVACIONES / NOTES / OBSERVATIONS
1	12040977	DUCHA COMPLETA	COMPLETE SHOWER	DOUCHETTE ADVANCE	1	1			
1	12288296	DUCHA WRAS	WRAS SHOWER	DOUCHETTE WRAS	1	1			
2	12242554	TAPA CHIMENEA	CHIMNEY COVER	COUVERCLE CHEMINÉE	1	1			
3	12242529	TUBO CHIMENEA XS	CHIMNEY PIPE	TUBE CHEMINÉE	1	1			
4	12023562	JUNTA ACOPLAMIENTO SOPLANTE	BLOWER FITTING SEAL	JOINT RACCORD SOUFFLANT	1	1			
5	11000003	TUBO SILICONA ALTA TEMP D53x61	HIGH TEMP SILICONE TUBE D53x61	TUYAU SILICONE HAUTE TEMPÉRATURE D5	21	21			unidad en centímetros (cm) / unit in centimetres (cm)
6	12263763	CHIMENEA	CHIMNEY	CHEMINÉE	1	1			
7	12250502	SONDA NTC 600MM	NTC PROBE 600MM	SONDE NTC 600MM	1	1			
8	12047901	EMPALME SILICONA D53	SILICONE FITTING D53	RACCORD SILICONE D53	1	1			
9a	11000083	TUBO GOMA NEGRA D17X10	BLACK RUBBER HOSE D17X10	TUYAU EN CAOUTCHOUC NOIR D17*10	2	2			unidad en metros (m) / unit in metres (m)
9b	11000083	TUBO GOMA NEGRA D17X10	BLACK RUBBER HOSE D17X10	TUYAU EN CAOUTCHOUC NOIR D17*10	30	30			unidad en centímetros (cm) / unit in centimetres (cm)
10	12237132	SONDA HUMEDAD	HUMIDITY PROBE	SONDE HUMIDITÉ	1	1			
11	12242705	ELECTROVALVULA DOBLE	DOUBLE SOLENOID VALVE	ELECTROVANNE DOUBLE	1	1			
12	12257315	TUBO RECOGEAGUAS	WASTE WATER COLLECTOR HOSE	TUYAU RÉCUPÉRATEUR D'EAU 20X	1	1			
13	12259928	RECOGEAGUAS 201	WASTE WATER COLLECTOR 201	RÉCUPÉRATEUR D'EAU 201	1	1			
13	12258307	RECOGEAGUAS 201-C	WASTE WATER COLLECTOR 201-C	RÉCUPÉRATEUR D'EAU 201-C	1	1			MODELO CON CARRO / WITH TROLLEY / AVEC CHARIOT
14	12287293	CESTILLO JABON	SOAP BASKET	PANIER A SAVON	1	1			
15	12287639	CUBREVENTILADOR C-A E 201	FAN COVER C-A E 201	CACHE VENTILATEUR C-A E 201	1	1			
16	12264437	PORTABANDEJAS IZDO CE 201	LEFT TRAY HOLDER 201	PORTE PLATEAUX GAUCHE 201	1	1			
16	12284121	PORTABANDEJA PANADERA IZDA 201	BAKERY LEFT TRAY HOLDER 201	PORTE PLATEAUX GAUCHE 201 BOULANGERIE	1	1			MODELO PANADERIA / BAKERY MODEL / MOD. BOULANGERIE
17	12044012	PORTABANDEJAS DERECHO 201	RIGHT TRAY HOLDER 201	PORTE PLATEAUX DROITE 201	1	1			
17	12286721	PORTABANDEJA PANADERA DCHA 201	BAKERY RIGHT TRAY HOLDER 201	PORTE PLATEAUX DROITE 201 BOULANGERIE	1	1			MODELO PANADERIA / BAKERY MODEL / MOD. BOULANGERIE
18	12126827	SOPORTE CORE HOLDER	CORE HOLDER SUPPORT	KIT SUPPORT CORE	1	1			
19	12159504	SONDA PINCHO 20X	PROBE SPIKE 20X	SONDE À PIQUER ADVANCE 20X	1	1			
20	12024642	TERMOPAR CAMARA (K)	CHAMBER THERMOCOUPLE (K)	ENSEMBLE THERMOCOUPLE CHAMBRE	1	1			
21	12287591	REFUERZO INT CUBA 201	TUB INNER REINFORCEMENT 201	RENFORT INT CUVE 201	1	1			
22	12171570	VALVULA DESAGÜE	DRAIN VALVE	SOUPAPE DE VIDANGE	1	1			
23	12023511	RACORD EN Y	RACORD IN Y	RACCORD EN Y	2	2			
24	12244417	CONDUCTO DE ACLARADO	RINSE HOSE	CONDUIT DE RINçAGE	1	1			
25	12258785	MOTOBOMBA 74,6 KW	WATERPUMP 74,6 KW	MOTOPOMPE 74,6 kW	1	1			
26	12258782	CODO GOMA D30	D30 RUBBER ELBOW	COUDE CAOUTCHOUC D30	1	1			
27	12239289	TUBO EPDM D38-50	HOSE EPDM D38-50	TUBE EPDM D38-50	2	2			
28	12236955	ELECTROVALVULA SIMPLE	SIMPLE SOLENOID VALVE	ÉLECTROVANNE SIMPLE	1	1			
29	12025198	MANGUERA ENTRADA AGUA	WATER INLET HOSE	FLEXIBLE ARRIVÉE D'EAU	2	2			
30	12173922	BOQUILLA DUCHA	HAND SHOWER	EMBOUT DOUCHETTE	1	1			
31	12022242	DISTRIBUIDOR INYECTOR	INJECTOR DISTRIBUTOR	DISTRIBUTEUR GICLEUR	2	2			

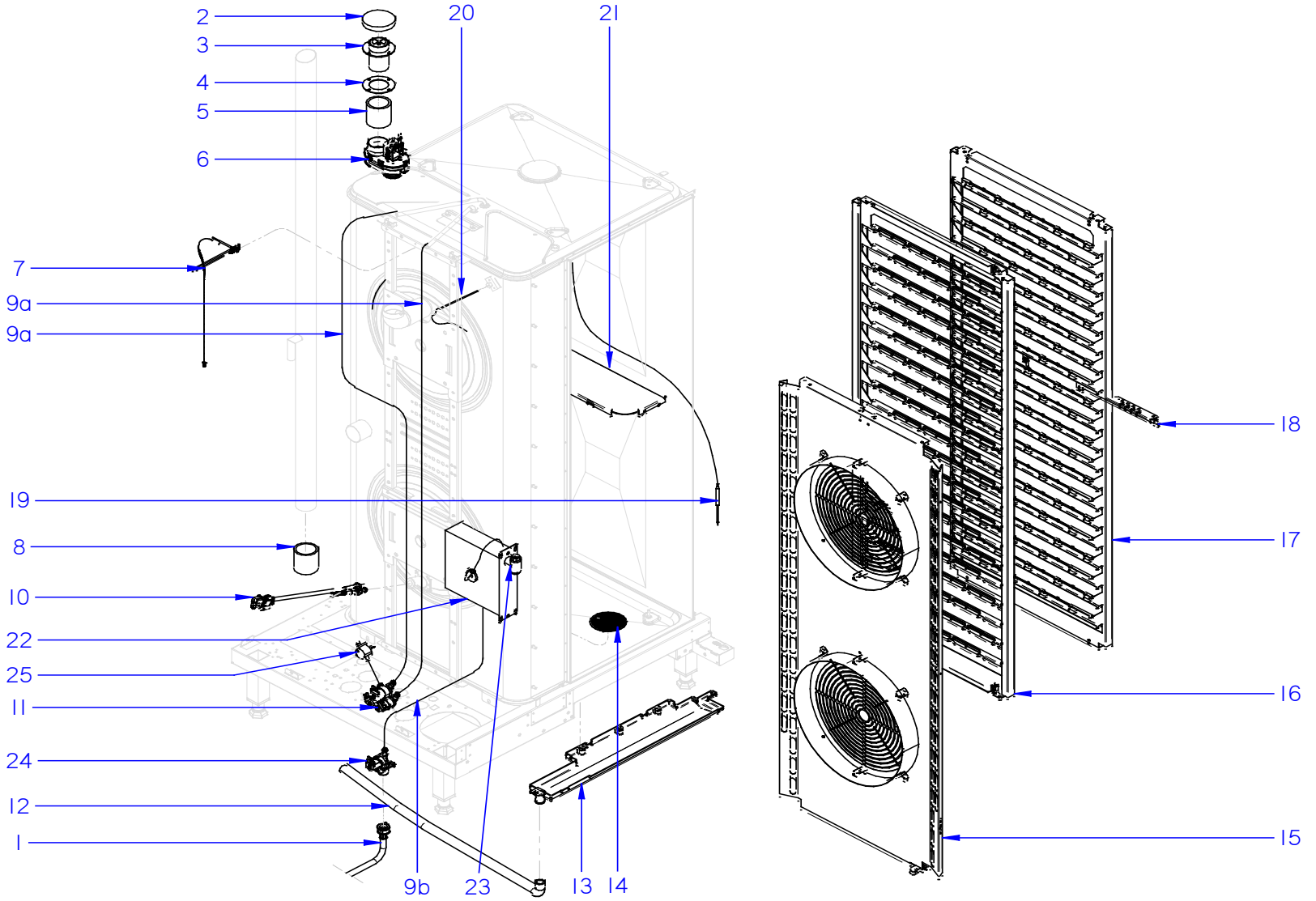
2
3
4
5
6
7
9a
9a
19
8
10
22
25
11
24
12
1
9b
23
13
14
20
21
18
17
16
15

C3-A3: MUEBLE INTERIOR / INNER CABINET / MEUBLE INTÉRIEUR

ITEM	REF.	DENOMINACIÓN	DENOMINATION	DÉNOMINATION	C3	A3	HASTA / UNTIL / JUSQU'A	DESDE / FROM / DEPUIS	OBSERVACIONES / NOTES / OBSERVATIONS
1	12025198	MANGUERA ENTRADA AGUA	WATER INLET HOSE	FLEXIBLE ARRIVÉE D'EAU	2	2			
2	12242554	TAPA CHIMENEA	CHIMNEY COVER	COUVERCLE CHEMINÉE	1	1			
3	12242529	TUBO CHIMENEA XS	CHIMNEY PIPE	TUBE CHEMINÉE	1	1			
4	12023562	JUNTA ACOPLAMIENTO SOPLANTE	BLOWER FITTING SEAL	JOINT RACCORD SOUFFLANT	1	1			
5	11000003	TUBO SILICONA ALTA TEMP D53x61	HIGH TEMP SILICONE TUBE D53x61	TUYAU SILICONE HAUTE TEMPÉRATURE D5	21	21			unidad en centímetros (cm) / unit in centimetres (cm)
6	12263763	CHIMENEA	CHIMNEY	CHEMINÉE	1	1			
7	12250502	SONDA NTC 600MM	NTC PROBE 600MM	SONDE NTC 600MM	1	1			
8	12047901	EMPALME SILICONA D53	SILICONE FITTING D53	RACCORD SILICONE D53	1	1			
9a	11000083	TUBO GOMA NEGRA D17X10	BLACK RUBBER HOSE D17X10	TUYAU EN CAOUTCHOUC NOIR D17*10	2	2			unidad en metros (m) / unit in metres (m)
9b	11000083	TUBO GOMA NEGRA D17X10	BLACK RUBBER HOSE D17X10	TUYAU EN CAOUTCHOUC NOIR D17*10	1	1			unidad en metros (m) / unit in metres (m)
10	12237132	SONDA HUMEDAD	HUMIDITY PROBE	SONDE HUMIDITÉ	1	1			
11	12236942	ELECTROVALVULA TRIPLE	TRIPLE SOLENOID VALVE	ÉLECTROVANNE TRIPLE	1	1			
12	12257315	TUBO RECOGEAGUAS	WASTE WATER COLLECTOR HOSE	TUYAU RÉCUPÉRATEUR D'EAU 20X	1	1			
13	12259928	RECOGEAGUAS 201	WASTE WATER COLLECTOR 201	RÉCUPÉRATEUR D'EAU 201	1	1			
13	12258307	RECOGEAGUAS 201-C	WASTE WATER COLLECTOR 201-C	RÉCUPÉRATEUR D'EAU 201-C	1	1			MODELO CON CARRO / WITH TROLLEY / AVEC CHARIOT
14	12228208	REJILLA FILTRO	GRID FILTER	GRILLE FILTRE	1	1			
15	12287571	MOD CUBREVENTILADOR C-AP E 201	FAN COVER C-AP E 201	CACHE VENTILATEUR C-AP E 201	1	1			
16	12264437	PORTABANDEJAS IZDO CE 201	LEFT TRAY HOLDER 201	PORTE PLATEAUX GAUCHE 201	1	1			
16	12284121	PORTABANDEJA PANADERA IZDA 201	BAKERY LEFT TRAY HOLDER 201	PORTE PLATEAUX GAUCHE 201 BOULANGERIE	1	1			MODELO PANADERIA / BAKERY MODEL / MOD. BOULANGERIE
17	12044012	PORTABANDEJAS DERECHO 201	RIGHT TRAY HOLDER 201	PORTE PLATEAUX DROITE 201	1	1			
17	12286721	PORTABANDEJA PANADERA DCHA 201	BAKERY RIGHT TRAY HOLDER 201	PORTE PLATEAUX DROITE 201 BOULANGERIE	1	1			MODELO PANADERIA / BAKERY MODEL / MOD. BOULANGERIE
18	12126827	SOPORTE CORE HOLDER	CORE HOLDER SUPPORT	KIT SUPPORT CORE	1	1			
19	12159504	SONDA PINCHO 20X	PROBE SPIKE 20X	SONDE À PIQUER ADVANCE 20X	1	1			
20	12024642	TERMOPAR CAMARA (K)	CHAMBER THERMOCOUPLE (K)	ENSEMBLE THERMOCOUPLE CHAMBRE	1	1			
21	12287591	REFUERZO INT CUBA 201	TUB INNER REINFORCEMENT 201	RENFORT INT CUVE 201	1	1			
22	12040977	DUCHA COMPLETA	COMPLETE SHOWER	DOUCHETTE ADVANCE	1	1			
22	12288296	DUCHA WRAS	WRAS SHOWER	DOUCHETTE WRAS	1	1			
23	12173922	BOQUILLA DUCHA	HAND SHOWER	EMBOUT DOUCHETTE	1	1			
24	12236955	ELECTROVALVULA SIMPLE	SIMPLE SOLENOID VALVE	ÉLECTROVANNE SIMPLE	1	1			
25	12227227	CAUDALIMETRO	FLOWMETER	DÉBITMÈTRE	1	1			

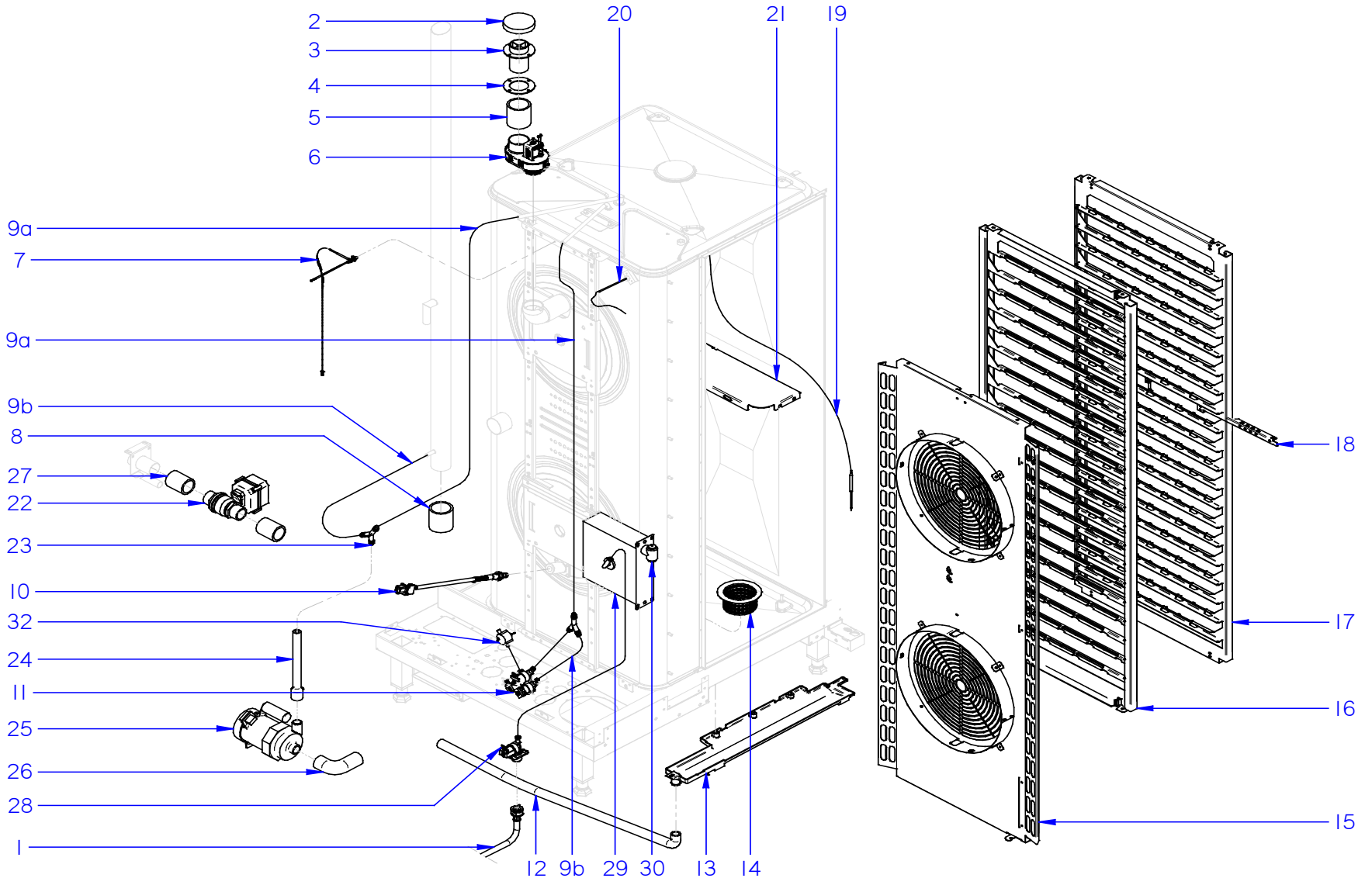

MUEBLE INTERIOR / INNER CABINET / MEUBLE INTÉRIEUR	Pag. 11	Mod: C4 / A4

C4-A4: MUEBLE INTERIOR / INNER CABINET / MEUBLE INTÉRIEUR

ITEM	REF.	DENOMINACIÓN	DENOMINATION	DÉNOMINATION	C4	A4	HASTA / UNTIL / JUSQU'A	DESDE / FROM / DEPUIS	OBSERVACIONES / NOTES / OBSERVATIONS
1	12025198	MANGUERA ENTRADA AGUA	WATER INLET HOSE	FLEXIBLE ARRIVÉE D'EAU	2	2			
2	12242554	TAPA CHIMENEA	CHIMNEY COVER	COUVERCLE CHEMINÉE	1	1			
3	12242529	TUBO CHIMENEA XS	CHIMNEY PIPE	TUBE CHEMINÉE	1	1			
4	12023562	JUNTA ACOPLAMIENTO SOPLANTE	BLOWER FITTING SEAL	JOINT RACCORD SOUFFLANT	1	1			
5	11000003	TUBO SILICONA ALTA TEMP D53x61	HIGH TEMP SILICONE TUBE D53x61	TUYAU SILICONE HAUTE TEMPÉRATURE D5	21	21			unidad en centímetros (cm) / unit in centimetres (cm)
6	12263763	CHIMENEA	CHIMNEY	CHEMINÉE	1	1			
7	12250502	SONDA NTC 600MM	NTC PROBE 600MM	SONDE NTC 600MM	1	1			
8	12047901	EMPALME SILICONA D53	SILICONE FITTING D53	RACCORD SILICONE D53	1	1			
9a	11000083	TUBO GOMA NEGRA D17X10	BLACK RUBBER HOSE D17X10	TUYAU EN CAOUTCHOUC NOIR D17*10	2	2			unidad en metros (m) / unit in metres (m)
9b	11000083	TUBO GOMA NEGRA D17X10	BLACK RUBBER HOSE D17X10	TUYAU EN CAOUTCHOUC NOIR D17*10	1	1			unidad en metros (m) / unit in metres (m)
10	12237132	SONDA HUMEDAD	HUMIDITY PROBE	SONDE HUMIDITÉ	1	1			
11	12236942	ELECTROVALVULA TRIPLE	TRIPLE SOLENOID VALVE	ÉLECTROVANNE TRIPLE	1	1			
12	12257315	TUBO RECOGEAGUAS	WASTE WATER COLLECTOR HOSE	TUYAU RÉCUPÉRATEUR D'EAU 20X	1	1			
13	12259928	RECOGEAGUAS 201	WASTE WATER COLLECTOR 201	RÉCUPÉRATEUR D'EAU 201	1	1			
13	12258307	RECOGEAGUAS 201-C	WASTE WATER COLLECTOR 201-C	RÉCUPÉRATEUR D'EAU 201-C	1	1			MODELO CON CARRO / WITH TROLLEY / AVEC CHARIOT
14	12287293	CESTILLO JABON	SOAP BASKET	PANIER A SAVON	1	1			
15	12287571	MOD CUBREVENTILADOR C-AP E 201	FAN COVER C-AP E 201	CACHE VENTILATEUR C-AP E 201	1	1			
16	12264437	PORTABANDEJAS IZDO CE 201	LEFT TRAY HOLDER 201	PORTE PLATEAUX GAUCHE 201	1	1			
16	12284121	PORTABANDEJA PANADERA IZDA 201	BAKERY LEFT TRAY HOLDER 201	PORTE PLATEAUX GAUCHE 201 BOULANGERIE	1	1			MODELO PANADERIA / BAKERY MODEL / MOD. BOULANGERIE
17	12044012	PORTABANDEJAS DERECHO 201	RIGHT TRAY HOLDER 201	PORTE PLATEAUX DROITE 201	1	1			
17	12286721	PORTABANDEJA PANADERA DCHA 201	BAKERY RIGHT TRAY HOLDER 201	PORTE PLATEAUX DROITE 201 BOULANGERIE	1	1			MODELO PANADERIA / BAKERY MODEL / MOD. BOULANGERIE
18	12126827	SOPORTE CORE HOLDER	CORE HOLDER SUPPORT	KIT SUPPORT CORE	1	1			
19	12159504	SONDA PINCHO 20X	PROBE SPIKE 20X	SONDE À PIQUER ADVANCE 20X	1	1			
20	12024642	TERMOPAR CAMARA (K)	CHAMBER THERMOCOUPLE (K)	ENSEMBLE THERMOCOUPLE CHAMBRE	1	1			
21	12287591	REFUERZO INT CUBA 201	TUB INNER REINFORCEMENT 201	RENFORT INT CUVE 201	1	1			
22	12171570	VALVULA DESAGÜE	DRAIN VALVE	SOUPAPE DE VIDANGE	1	1			
23	12023511	RACORD EN Y	RACORD IN Y	RACCORD EN Y	2	2			
24	12244417	CONDUCTO DE ACLARADO	RINSE HOSE	CONDUIT DE RINçAGE	1	1			
25	12258785	MOTOBOMBA 74,6 KW	WATERPUMP 74,6 KW	MOTOPOMPE 74,6 kW	1	1			
26	12258782	CODO GOMA D30	D30 RUBBER ELBOW	COUDE CAOUTCHOUC D30	1	1			
27	12239289	TUBO EPDM D38-50	HOSE EPDM D38-50	TUBE EPDM D38-50	2	2			
28	12236955	ELECTROVALVULA SIMPLE	SIMPLE SOLENOID VALVE	ÉLECTROVANNE SIMPLE	1	1			
29	12040977	DUCHA COMPLETA	COMPLETE SHOWER	DOUCHETTE ADVANCE	1	1			
29	12288296	DUCHA WRAS	WRAS SHOWER	DOUCHETTE WRAS	1	1			
30	12173922	BOQUILLA DUCHA	HAND SHOWER	EMBOUT DOUCHETTE	1	1			
32	12227227	CAUDALIMETRO	FLOWMETER	DÉBITMÈTRE	1	1			

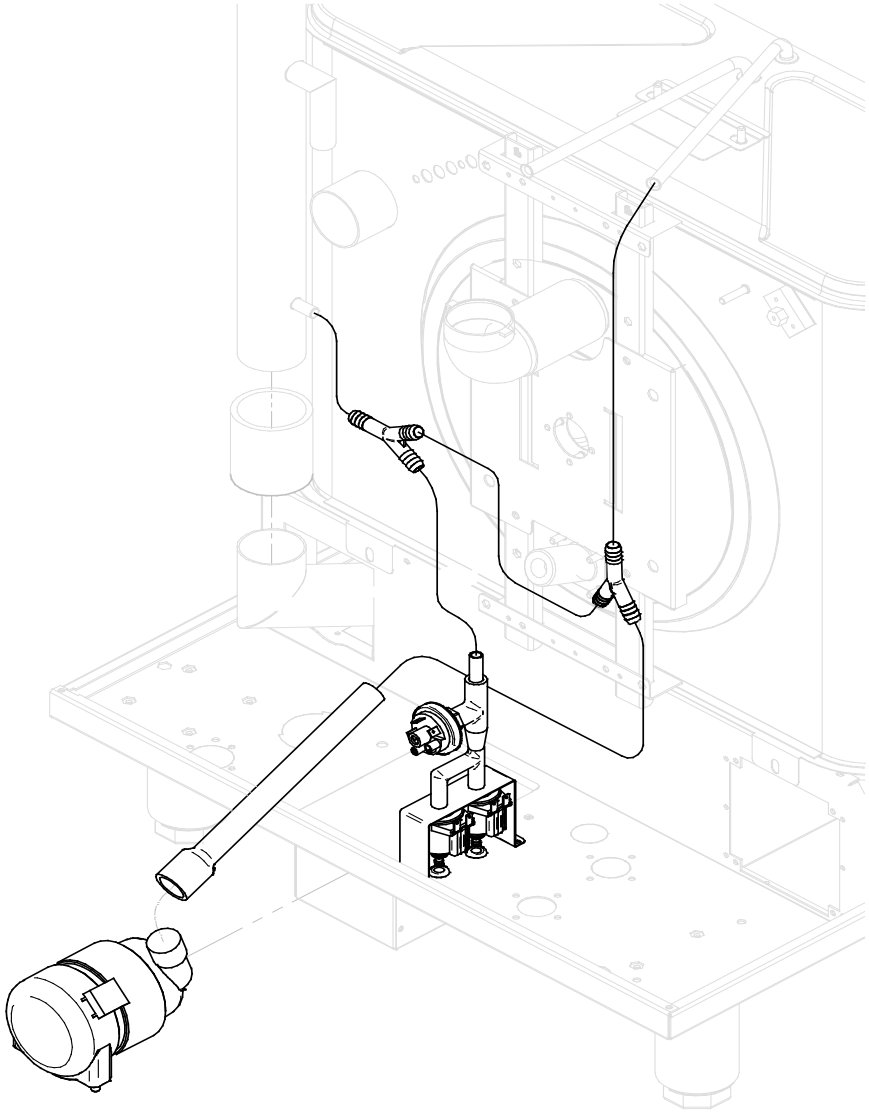

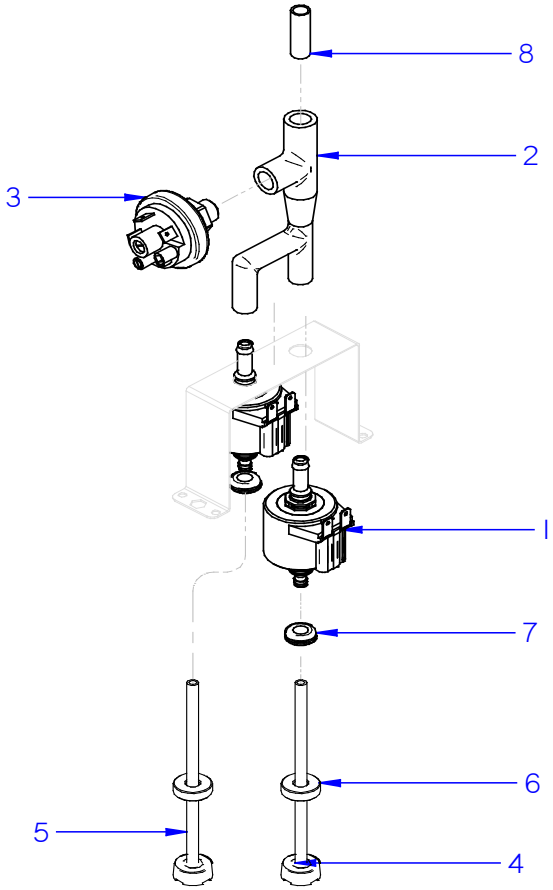
8
2
3
1
7
6
5
4

LAVADO LIQUIDO / LIQUID WASHING / LAVAGE LIQUIDE

ITEM	REF.	DENOMINACIÓN	DENOMINATION	DÉNOMINATION	C2	A2	C4	A4	HASTA / UNTIL / JUSQU'A	DESDE / FROM / DEPUIS	OBSERVACIONES / NOTES / OBSERVATIONS
1	12234579	MOTOBOMBA 14W	MOTORPUMP 14W	MOTOPOMPE 14kW	2	2	2	2			
2	12228575	DISTRIBUIDOR LAVADO	WASHING DISPENSER	DISTRIBUTEUR LAVAGE	1	1	1	1			
3	12024188	PRESOSTATO SIMPLE	SIMPLE PRESSURE SWITCH	PRESSOSTAT 0,20-0,30 BAR	1	1	1	1			
4	12092499	CONDUCTO ABRILLANTADOR 6X4	RINSE HOSE 6X4	CONDUIT LIQUIDE DE RINÇAGE COMPLET D4X6	1	1	1	1			
5	12024139	CONDUCTO DETERGENTE 6X4	DETERGENT HOSE 6X4	CONDUIT DÉTERGENT 6x4	1	1	1	1			
6	12164632	PESO FILTRO	FILTER WEIGHT	POIDS FILTRE	2	2	2	2			
7	12112707	PASAMUROS 18x8x6	WALLBUSHING 18x8x6	PASSE-CLOISON 18X8X6	2	2	2	2			
8	12021992	TUBO UNION	FITTING PIPE	TUBE JONCTION	1	1	1	1			

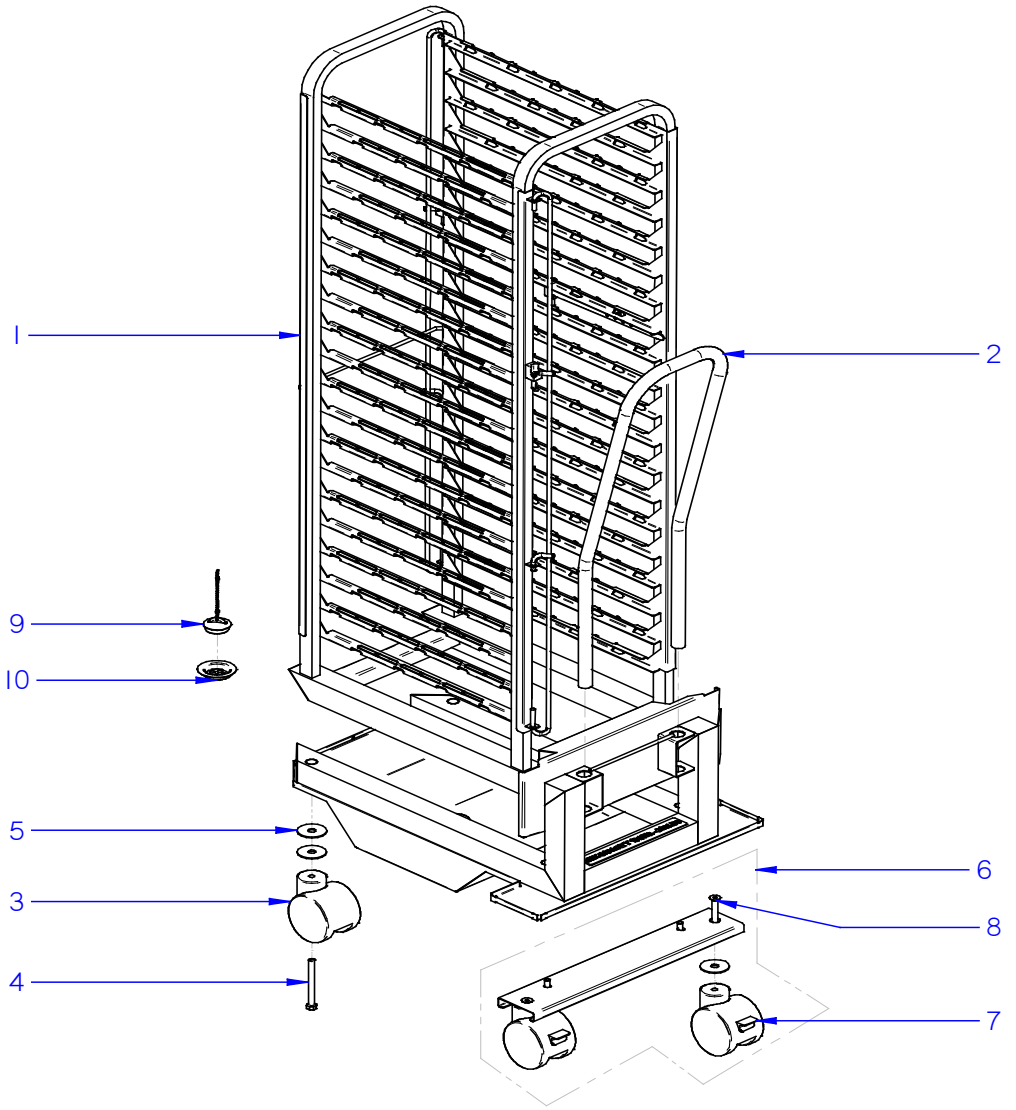
1
2
9
10
5
3
4
6
8
7

CARRO / TROLLEY / CHARIOT

ITEM	REF.	DENOMINACIÓN	DENOMINATION	DÉNOMINATION	C1-A1	C2-A2	C3-A3	C4-A4	HASTA / UNTIL / JUSQU'A	DESDE / FROM / DEPUIS	OBSERVACIONES / NOTES / OBSERVATIONS
1	12041135	CARRO 201 ADVANCE	TROLLEY 201 ADVANCE	CHARIOT 201 ADVANCE	1	1	1	1			
2	12041148	ASA COMPLETA CARRO 201 ADVANCE	COMPLETE HANDLE 201 ADVANCE	POIGNÉE COMPLÈTE CHARIOT	1	1	1	1			
3	12045315	RUEDA GIRATORIA SIN FRENO	SWIVEL WHEEL WITHOUT BREAK	ROUE PIVOTANTE SANS FREIN	2	2	2	2			
4	12045495	TORNILLO HEXAGONAL M10X100	HEXAGONAL SCREW M10X100	VIS HEXAGONALE M10X100	2	2	2	2			
5	12045365	CALZO RUEDA	CASTOR CHOCK	CALE ROUE	6	6	6	6			
6	12045312	KIT RUEDA GIRATORIA CON FRENO	SWIVEL WHEEL WITH BRAKE KIT	KIT ROUES PIVOTANTES A FREIN	1	1	1	1			
7	12045349	RUEDA GIRATORIA CON FRENO	SWIVEL WHEEL WITH BREAK	ROUE PIVOTANTE AVEC FREIN	2	2	2	2			
8	12223104	TORNILLO ALLEN M10X80	ALLEN SCREW M10X80	VIS ALLEN M10X80	2	2	2	2			
9	12024275	TAPÓN D44	CAP D44	BOUCHON D44	1	1	1	1			
10	12023610	CHAPA TAPON D44	CAP SHEET D44	PLAQUE BOUCHON D44	1	1	1	1			

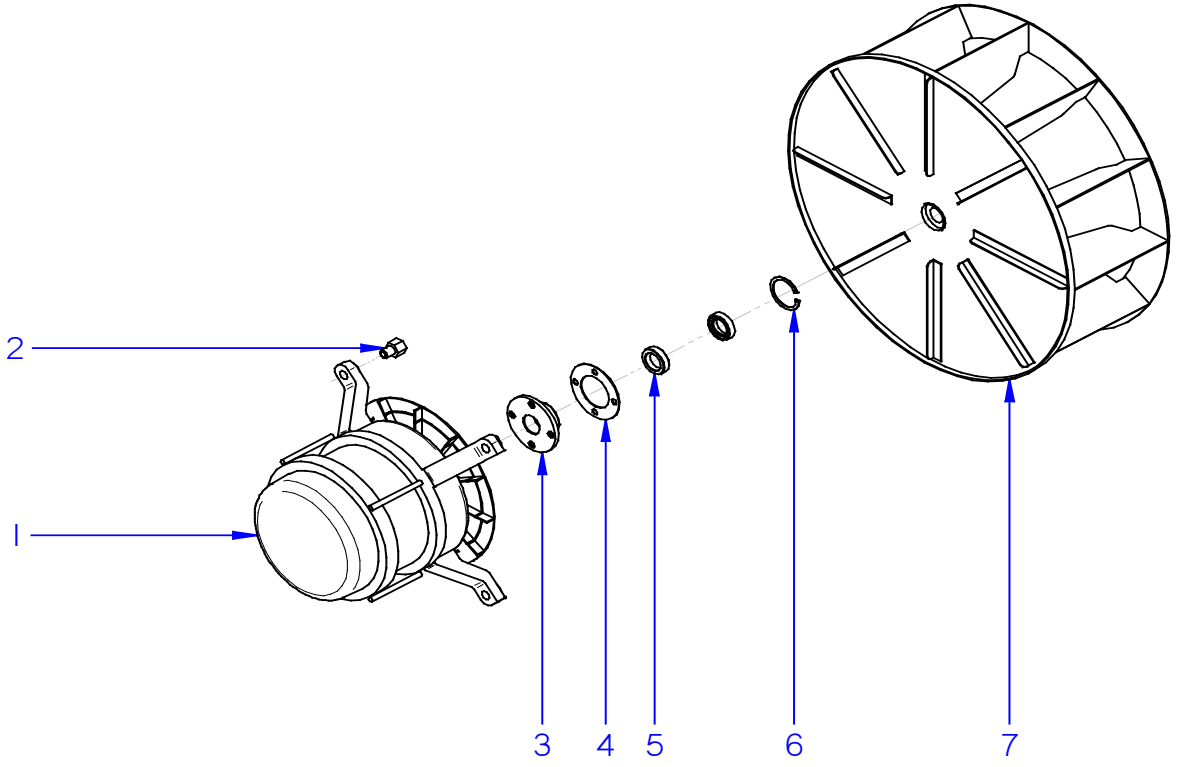
2
1
3
4
5
6
7

TURBINA / TURBINE

ITEM	REF.	DENOMINACIÓN	DENOMINATION	DÉNOMINATION	C1-A1	C2-A2	C3-A3	C4-A4	HASTA / UNTIL / JUSQU'A	DESDE / FROM / DEPUIS	OBSERVACIONES / NOTES / OBSERVATIONS
1	12024325	MOTOR 650KW 1450RPM	MOTOR 650KW 1450RPM	MOTEUR 650KW 1450RPM	2	2	2	2			
2	12023560	DISTANCIADOR MOTOR	MOTOR SPACER	ENTRETOISE MOTEUR 10/21	8	8	8	8			
3	12024742	CASQUILLO RETEN	SEAL BUSHING	BAGUE JOINT À LÈVRE	2	2	2	2			
4	12024221	JUNTA CASQUILLO RETEN	SEAL BUSHING GASKET	JOINT BAGUE JOINT À LÈVRE	2	2	2	2			
5	12024510	RETEN 17X28X7V	GASKET 17X28X7V	JOINT À LÈVRE 17x28x7 V	4	4	4	4			
6	12010122	ANILLO DE SEGURIDAD D28x1.2	D28x1.2 SAFETY RING	BAGUE DE SÉCURITÉ D28	2	2	2	2			
7	12024306	TURBINA RECTA D350x127	D350x127 STRAIGHT TURBINE	TURBINE ETROITE D350X127	2	2	2	2			

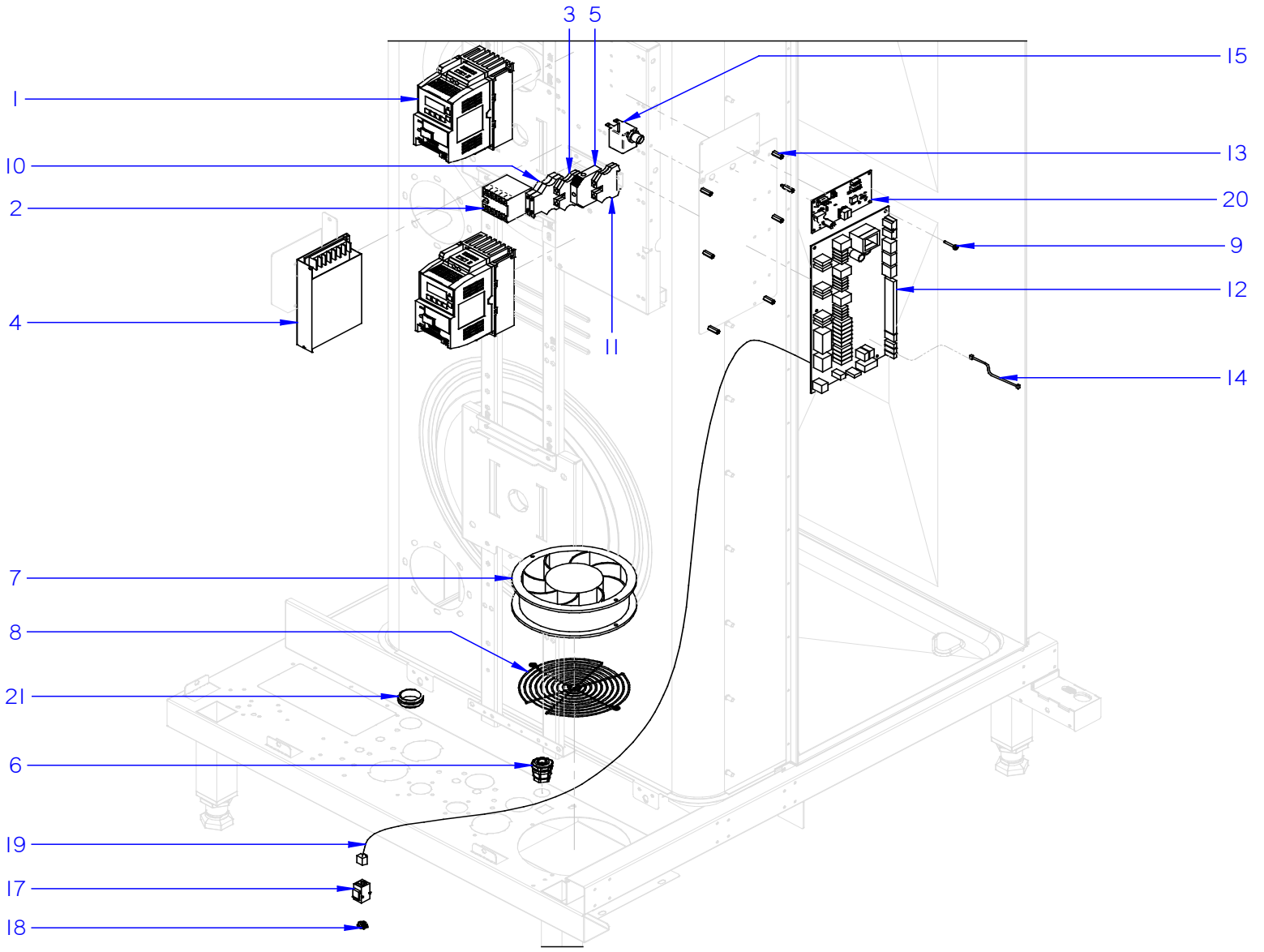
3
5
15
1
13
10
20
2
9
12
4
11
14
7
8
21
6
19
17
18

CUADRO ELECTRICO / ELECTRICAL BOARD / TABLEAU ÉLECTRIQUE

ITEM	REF.	DENOMINACIÓN	DENOMINATION	DÉNOMINATION	C1	C2	A1	A2	HASTA / UNTIL / JUSQU'A	DESDE / FROM / DEPUIS	OBSERVACIONES / NOTES / OBSERVATIONS
1	12265077	VARIADOR 0,55kW 230V	INVERTER 0,55kW 230V	VARIATEUR 0,55kW	1	1	1	1			
2	12024011	CONTACTOR 4 VIAS	CONTACTOR 4 WAY	CONTACTEUR 4 VOIES	1	1	1	1			
3	12024743	BORNA TIERRA	EARTH TERMINAL	BORNE TERRE	1	1	1	1			
4	12296560	TRANSFORMADOR 150W	TRANSFORMER 150W	TRANSFORMATEUR 150W	1	1	1	1			
5	12025224	BORNA NEUTRO AZUL	BLUE NEUTRAL TERMINAL	BORNE NEUTRE 57A 10	1	1	1	1			
6	12263916	PRENSA ESTOPA PG-13,5	CABLE GLAND PG-13,5	PRESSE-ETOUPE PG-13,5	1	1	1	1			
7	12250886	VENTILADOR	FAN	VENTILATEUR 12V	1	1	1	1			
8	12024790	PROTECCION VENTILADOR	FAN PROTECTIOM	PROTECTION VENTILATEUR	1	1	1	1			
9	12024424	TORNILLO PLASTICO	PLASTIC SCREW	VIS D'ANCRAGE M3	6	6	6	6			
10	12040888	BORNA PORTAFUSIBLES	FUSE HOLDER CONNECTOR	BORNE PORTE-FUSIBLE 15A	2	2	2	2			
11	12024199	TOPE FINAL BORNA	FINAL END OF THE TERMINAL	BUTÉE FINALE DE BORNIER	1	1	1	1			
12	12234620	TARJETA DE CONTROL DE GAS	GAS CONTROL CARD	CARTE DE CONTRÔLE GAZ	1	1	1	1			
13	12025260	DISTANCIADOR	SPACER	ENTRETOISE	6	6	6	6			
14	12023696	CABLEADO BMF	BMF WIRING	CÂBLAGE BMF	1	1	1	1			
15	12133077	TERMOSTATO DE SEGURIDAD 360°C	SAFETY THERMOSTAT 360°C	THERMOSTAT DE SÉCURITÉ 360	1	1	1	1			
17	12276989	PASAMUROS RJ45 H-H	WALLBUSHING F-F RJ45	PASSE-CLOISON ETHERNET	1	1	1	1			
18	12277656	TAPA GUARDAPOLVO RJ45	DUST COVER RJ45	BOUCHON PASSE-CLOISON	1	1	1	1			
19	12277697	CABLE LAN RJ45 M-M CAT.5 1,5M	LAN WIRING M-M RJ45 1,5M	CABLAGE ETHERNET	1	1	1	1			
20	12293372	TARJETA CONECTIVIDAD	CONNECTIVITY BOARD	CARTE DE CONNECTIVITÉ	1	1	-	-			
21	12008535	PASAMUROS DIAMETRO 30	D30 WALLBUSHING	PASSE-CLOISON DIAMÈTRE 30	1	1	1	1			

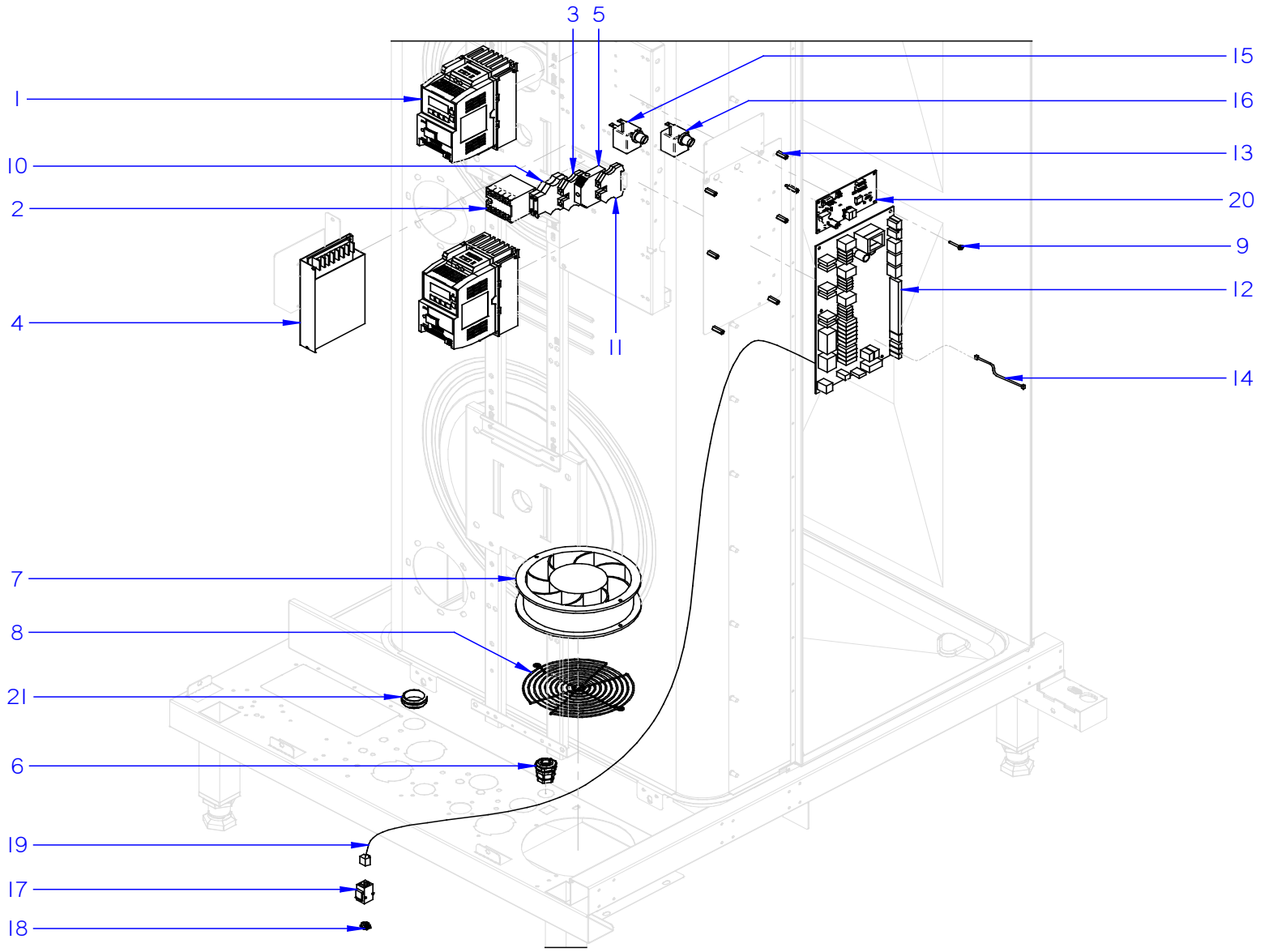
3
5
15
1
16
10
13
2
20
9
12
4
11
14
7
8
21
6
19
17
18

CUADRO ELECTRICO / ELECTRICAL BOARD / TABLEAU ÉLECTRIQUE

ITEM	REF.	DENOMINACIÓN	DENOMINATION	DÉNOMINATION	C3	C4	A3	A4	HASTA / UNTIL / JUSQU'A	DESDE / FROM / DEPUIS	OBSERVACIONES / NOTES / OBSERVATIONS
1	12265077	VARIADOR 0,55kW 230V	INVERTER 0,55kW 230V	VARIATEUR 0,55kW	1	1	1	1			
2	12024011	CONTACTOR 4 VIAS	CONTACTOR 4 WAY	CONTACTEUR 4 VOIES	1	1	1	1			
3	12024743	BORNA TIERRA	EARTH TERMINAL	BORNE TERRE	1	1	1	1			
4	12296560	TRANSFORMADOR 150W	TRANSFORMER 150W	TRANSFORMATEUR 150W	1	1	1	1			
5	12025224	BORNA NEUTRO AZUL	BLUE NEUTRAL TERMINAL	BORNE NEUTRE 57A 10	1	1	1	1			
6	12263916	PRENSA ESTOPA PG-13,5	CABLE GLAND PG-13,5	PRESSE-ETOUPE PG-13,5	1	1	1	1			
7	12250886	VENTILADOR	FAN	VENTILATEUR 12V	1	1	1	1			
8	12024790	PROTECCION VENTILADOR	FAN PROTECTIOM	PROTECTION VENTILATEUR	1	1	1	1			
9	12024424	TORNILLO PLASTICO	PLASTIC SCREW	VIS D'ANCRAGE M3	6	6	6	6			
10	12040888	BORNA PORTAFUSIBLES	FUSE HOLDER CONNECTOR	BORNE PORTE-FUSIBLE 15A	2	2	2	2			
11	12024199	TOPE FINAL BORNA	FINAL END OF THE TERMINAL	BUTÉE FINALE DE BORNIER	1	1	1	1			
12	12234620	TARJETA DE CONTROL DE GAS	GAS CONTROL CARD	CARTE DE CONTRÔLE GAZ	1	1	1	1			
13	12025260	DISTANCIADOR	SPACER	ENTRETOISE	6	6	6	6			
14	12023696	CABLEADO BMF	BMF WIRING	CÂBLAGE BMF	1	1	1	1			
15	12133077	TERMOSTATO DE SEGURIDAD 360°C	SAFETY THERMOSTAT 360°C	THERMOSTAT DE SÉCURITÉ 360	1	1	1	1			
16	12281170	TERMOSTATO DE SEGURIDAD 132°C	SAFETY THERMOSTAT 132°C	THERMOSTAT DE SÉCURITÉ 132	1	1	1	1			
17	12276989	PASAMUROS RJ45 H-H	WALLBUSHING F-F RJ45	PASSE-CLOISON ETHERNET	1	1	1	1			
18	12277656	TAPA GUARDAPOLVO RJ45	DUST COVER RJ45	BOUCHON PASSE-CLOISON	1	1	1	1			
19	12277697	CABLE LAN RJ45 M-M CAT.5 1,5M	LAN WIRING M-M RJ45 1,5M	CABLAGE ETHERNET	1	1	1	1			
20	12293372	TARJETA CONECTIVIDAD	CONNECTIVITY BOARD	CARTE DE CONNECTIVITÉ	1	1	-	-			
21	12008535	PASAMUROS DIAMETRO 30	D30 WALLBUSHING	PASSE-CLOISON DIAMÈTRE 30	1	1	1	1			

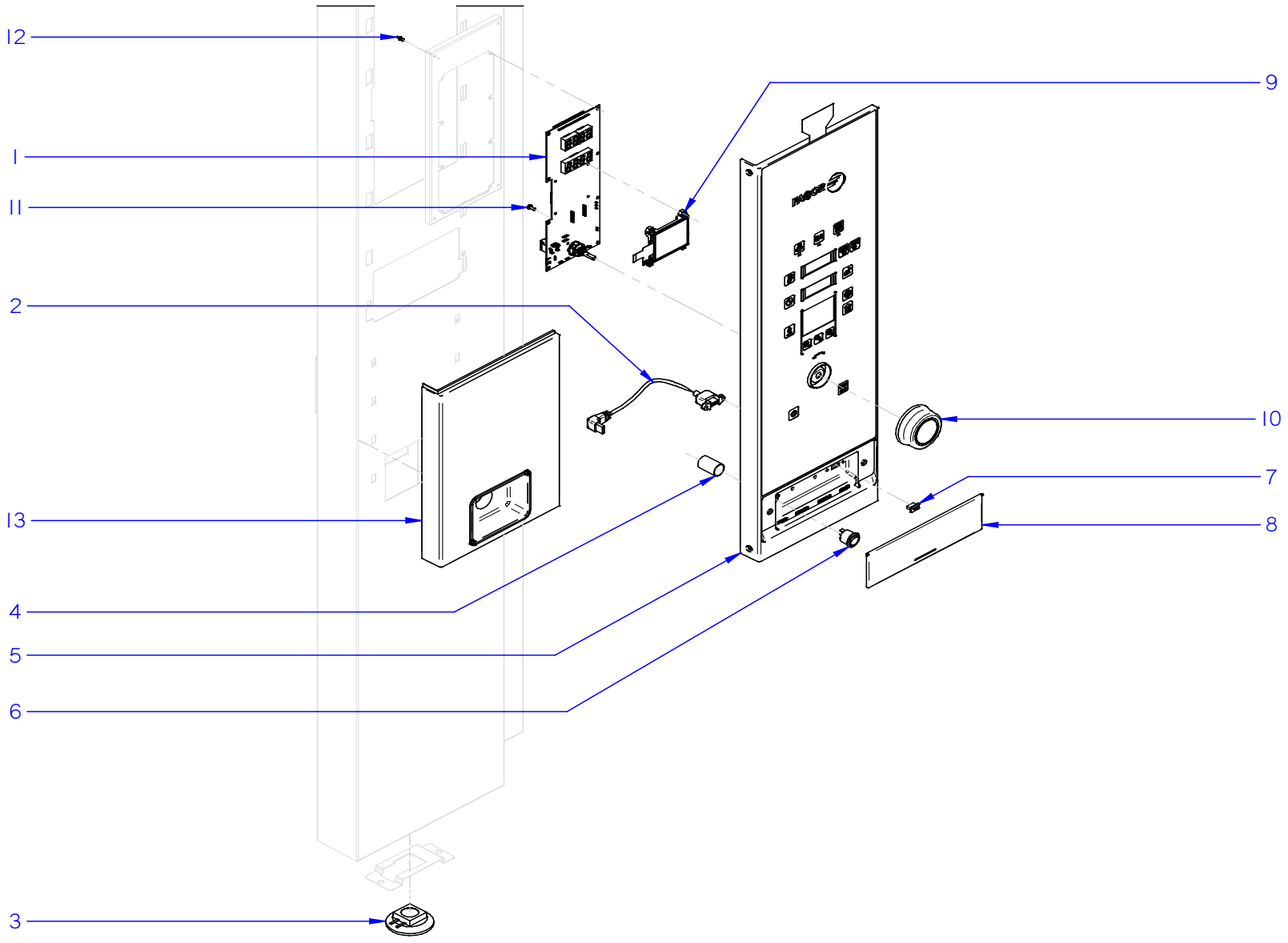
12
1
11
2
13
4
5
6
3
9
10
7
8

PORTAMANDOS / CONTROL PANEL / BANDEAU DE COMMANDES

ITEM	REF.	DENOMINACIÓN	DENOMINATION	DÉNOMINATION	C1	C2	C3	C4	HASTA / UNTIL / JUSQU'A	DESDE / FROM / DEPUIS	OBSERVACIONES / NOTES / OBSERVATIONS
1	12234330	TARJETA HMI CONCEPT	HMI BOARD CONCEPT	CARTE HDMI CONCEPT	1	1	1	1			
2	12133373	CABLE USB 600MM	USB WIRE 600MM	CÂBLE MÂLE-FEMELLE	1	1	1	1			
3	12227072	ZUMBADOR	BUZZER	BUZZER	1	1	1	1			
4	12267289	FUNDA PROTECTORA INTERRUPTOR	SWITCH PROTECTION COVER	HOUSSE PROTECTRICE INTERRUPTEUR	1	1	1	1			
5	12284414	CARCASA + EMBELLECEDOR CONCEPT	SHELL + STICKER CONCEPT	CARCASSE + ENJOLIVEUR CONCEPT	1	1	1	1			
6	12229424	INTERRUPTOR HORNO	OVEN SWITCH	INTERRUPTEUR FOUR	1	1	1	1			
7	12119954	TAPON USB	USB CAP	BOUCHON USB	1	1	1	1			
8	12284314	TAPA PORTAMANDOS	CONTROL PANEL COVER	COUVERCLE BANDEAU DE COMMANDES	1	1	1	1			
9	12272871	BACKLIGHT CONCEPT	BACKLIGHT CONCEPT	RETRO-ECLAIRAGE CONCEPT	1	1	1	1			
10	12310835	BOTON DE MANDO	CONTROL BUTTON	BOUTON DE COMMANDE	1	1	1	1			
11	12024424	TORNILLO AMARRE PLASTICO	PLASTIC FIXING SCREW	VIS D'ANCRAGE M3	8	8	8	8			
12	12010288	CLIP SUJECION RAPIDA	QUICK FASTENING CLIP	CLIP DE FIXATION RAPIDE D4	4	4	4	4			
13	12284706	PANEL EMBELLECEDOR 201-202	TRIM PANEL 201-202	PANNEAU ENJOLIVEUR 201-202	1	1	1	1			MODELO CON DUCHA / WITH SHOWER / AVEC DOUCHE
13	12284707	PANEL EMBELLECEDOR 101-102	TRIM PANEL 101-102	PANNEAU ENJOLIVEUR 101-102	1	1	1	1			

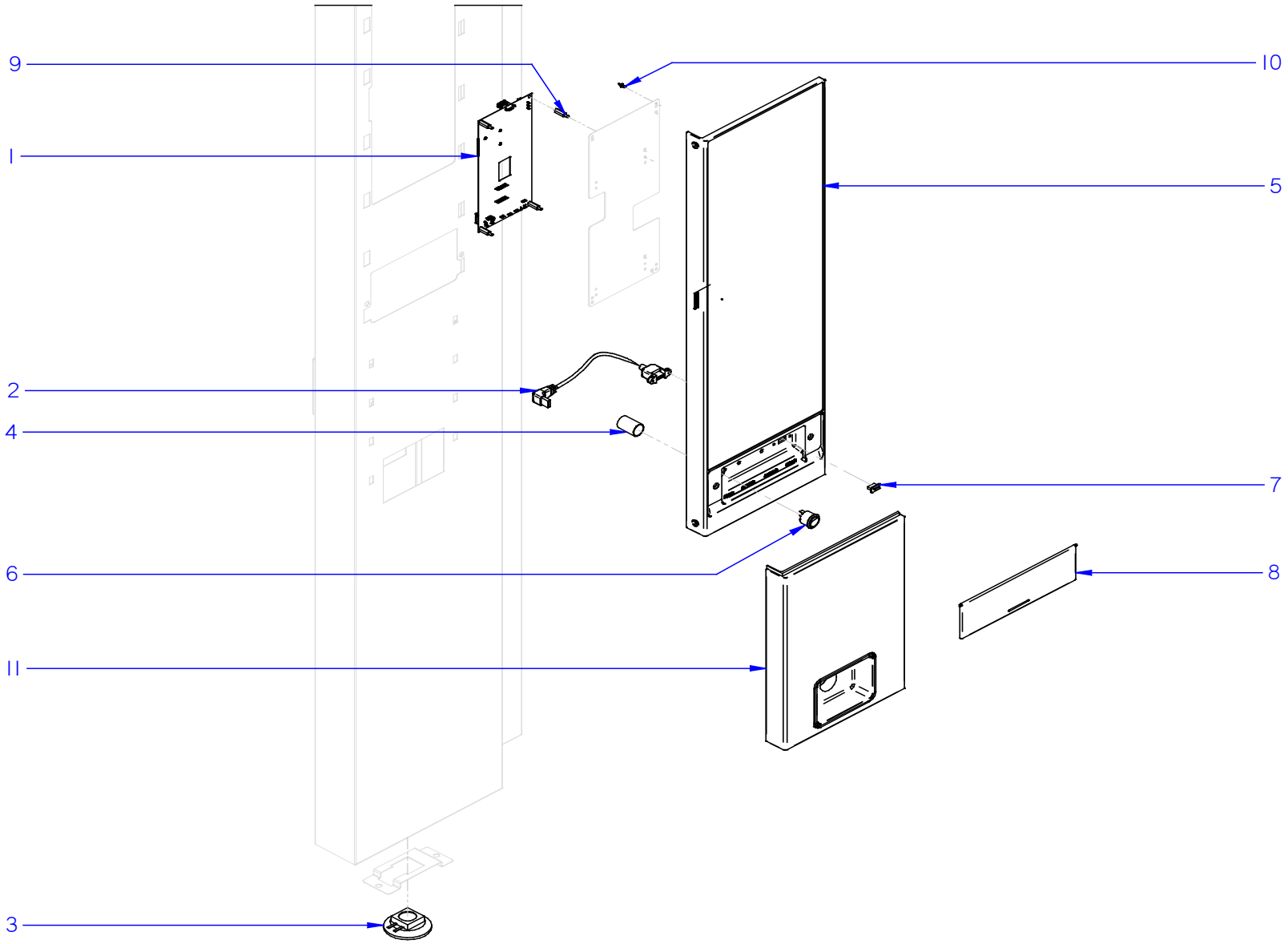
9
10
1
5
2
4
7
6
8
11
3

PORTAMANDOS / CONTROL PANEL / BANDEAU DE COMMANDES

ITEM	REF.	DENOMINACIÓN	DENOMINATION	DÉNOMINATION	A1	A2	A3	A4	HASTA / UNTIL / JUSQU'A	DESDE / FROM / DEPUIS	OBSERVACIONES / NOTES / OBSERVATIONS
1	12234199	VISUALIZADOR ADVANCE	DISPLAY ADVANCE	AFFICHEUR ADVANCE	1	1	1	1			
2	12133373	CABLE USB 600MM	USB WIRE 600MM	CÂBLE MÂLE-FEMELLE	1	1	1	1			
3	12227072	ZUMBADOR	BUZZER	BUZZER	1	1	1	1			
4	12267289	FUNDA PROTECTORA INTERRUPTOR	SWITCH PROTECTION COVER	HOUSSE PROTECTRICE INTERRUPTEUR	1	1	1	1			
5	12284567	CARCASA + EMBELLECEDOR ADVANCE	SHELL + STICKER ADVANCE	CARCASSE + ENJOLIVEUR ADVANCE	1	1	1	1			
6	12229424	INTERRUPTOR HORNO	OVEN SWITCH	INTERRUPTEUR FOUR	1	1	1	1			
7	12119954	TAPON USB	USB CAP	BOUCHON USB	1	1	1	1			
8	12284314	TAPA PORTAMANDOS	CONTROL PANEL COVER	COUVERCLE BANDEAU DE COMMANDES	1	1	1	1			
9	12025260	DISTANCIADOR	SPACER	ENTRETOISE	4	4	4	4			
10	12010288	CLIP SUJECION RAPIDA	QUICK FASTENING CLIP	CLIP DE FIXATION RAPIDE D4	4	4	4	4			
11	12284706	PANEL EMBELLECEDOR 201-202	TRIM PANEL 201-202	PANNEAU ENJOLIVEUR 201-202	1	1	1	1			MODELO CON DUCHA / WITH SHOWER / AVEC DOUCHE
11	12284707	PANEL EMBELLECEDOR 101-102	TRIM PANEL 101-102	PANNEAU ENJOLIVEUR 101-102	1	1	1	1			

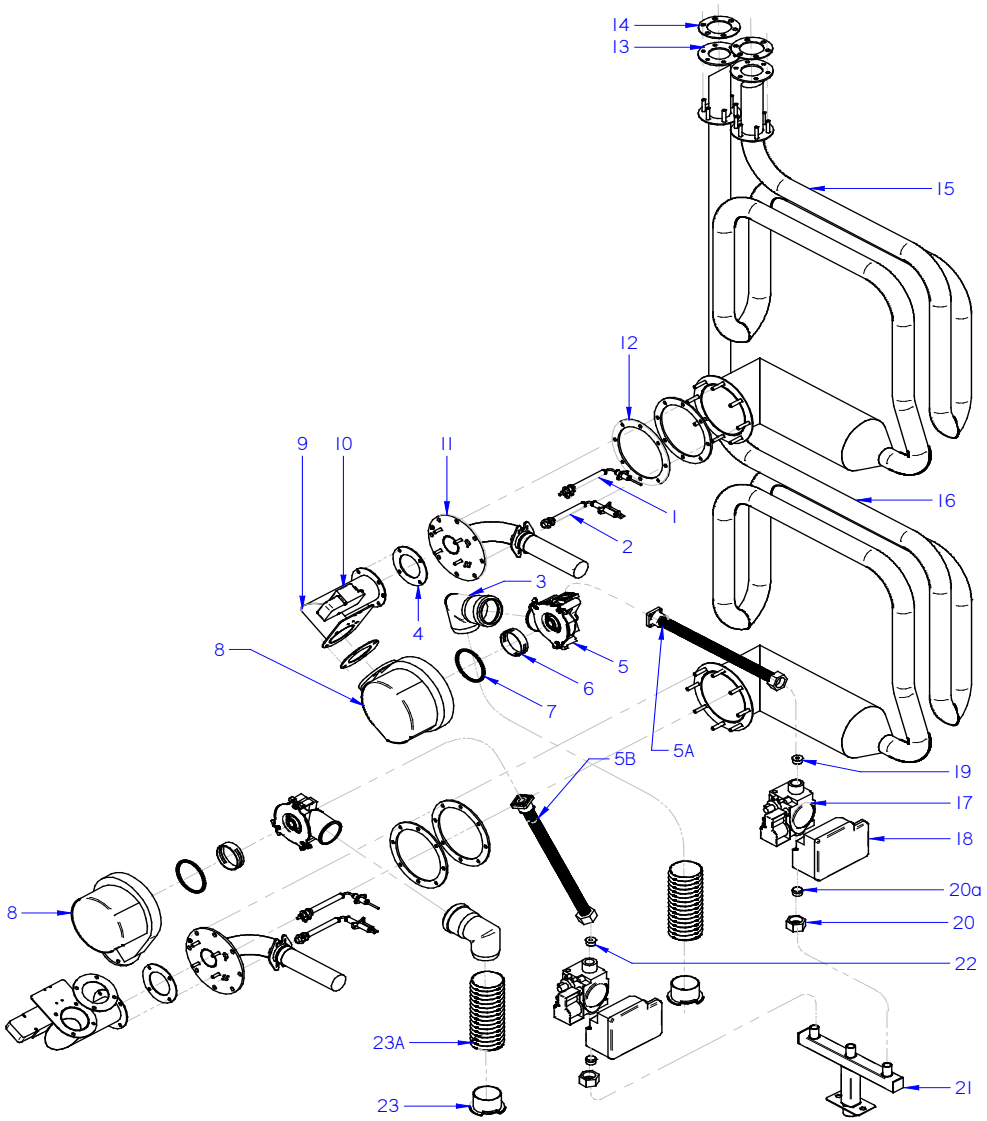

CONVECCION / CONVECTION / CONVECTION	Pag. 27	Mod: C1-C2-C3-C4 / A1-A2-A3-A4

CONVECCION GAS / GAS CONVECTION / CONVECTION GAZ

ITEM	REF.	DENOMINACIÓN	DENOMINATION	DÉNOMINATION	C1-A1	C2-A2	C3-A3	C4-A4	HASTA / UNTIL / JUSQU'A	DESDE / FROM / DEPUIS	OBSERVACIONES / NOTES / OBSERVATIONS
1	12256828	DETECTOR CONVECCION 061	CONVECTION DETECTOR 061	DÉTECTEUR CONVECTION 061	2	2	2	2			JUNTA INCLUIDA / SEAL INCLUDED / JOINT INCLUS
	12039450	JUNTA BUJIA CONVECCION	CONVECTION SPARK-PLUG SEAL	JOINT D'ÉLECTRODE CONVECTION	2	2	2	2			
2	12256829	BUJIA CONVECCION 061	061 CONVECTION SPARK-PLUG	BOUGIE CONVECTION	2	2	2	2			JUNTA INCLUIDA / SEAL INCLUDED / JOINT INCLUS
	12039449	JUNTA BUJIA CONVECCION	CONVECTION SPARK-PLUG SEAL	JOINT BOUGIE CONVECTION	2	2	2	2			
3	12044447	TUBO DESAGÜE	DRAIN PIPE	TUYAU DE VIDANGE ADV 01	2	2	2	2			
4	12045252	JUNTA ACOPLAMIENTO SOPLANTE	BLOWER COUPLING SEAL	JOINT DE RACCORD SOUFFLANT GR	4	4	4	4			
5	12039540	MIXER	MIXER	MIXER COMPLET	1	1	1	1			
5A	12091079	TUBO GAS FLEXIBLE 780	FLEXIBLE GAS PIPE 780	TUYAU GAZ FLEXIBLE 780	1	1	1	1			
5B	12039567	TUBO GAS FLEXIBLE 300-90º	FLEXIBLE GAS PIPE 300-90º	TUYAU GAZ FLEXIBLE 300-90º	1	1	1	1			
6	12039541	ARO VENTURI ROJO	RED VENTURI RING	ANNEAU VENTURI ROUGE	2	2	2	2			
7	12041612	JUNTA TORICA 63x3	O-RING 63x3	JOINT TORIQUE 63X3	2	2	2	2			
8	12044607	VENTILADOR SOPLANTE 60W	BLOWER FAN 60W	VENTILATEUR SOUFFLANT 230V AC	2	2	2	2			
9	12039560	CAMARA SILENCIADOR 101	101 SILENCER CHAMBER	CHAMBRE SILENCIEUX	2	2	2	2			
10	12039544	CHISPA BRAHMA	BRAHMA SPARK	ÉTINCELLE BRAHMA	2	2	2	2			
11	12039556	QUEMADOR CONVECCION 101	101 CONVECTION BURNER	BRÛLEUR CONVECTION COMPLET 101 - 201	2	2	2	2			
12	12039559	JUNTA AMARRE QUEMADOR 101	101 BURNER CLAMPING SEAL	JOINT FIXATION BRÛLEUR 10	4	4	4	4			
13	12039474	JUNTA SALIDA INTERCAMBIADOR 201	201 EXCHANGER OUTPUT SEAL	JOINT SORTIE ÉCHANGEUR 201	2	2	2	2			
14	12039517	AMARRE SALIDA CUERPO INTERIOR 101	101 INNER BODY OUTPUT CLAMPING	FIXATION SORTIE STRUCTURE INTÉRIEURE 101	1	1	1	1			
15	12039473	INTERCAMBIADOR CALOR SUPERIOR 201	201 TOP HEAT EXCHANGER	ÉCHANGEUR SUPÉRIEUR 201	1	1	1	1			
16	12040734	INTERCAMBIADOR CALOR INFERIOR 201	201 BOTTOM HEAT EXCHANGER	ÉCHANGEUR INFÉRIEUR 201	1	1	1	1			
17	12046364	VALVULA REGULADORA 50Hz	50Hz REGULATOR VALVE	SOUPAPE DE RÉGULATION 50HZ ADV	2	2	2	2			
17	12046365	VALVULA REGULADORA 60Hz	60Hz REGULATOR VALVE	SOUPAPE DE RÉGULATION 60HZ	2	2	2	2			
18	12039440	CAJA DE CONTROL	CONTROL BOX	BOÎTIER DE CONTRÔLE DBC 579	2	2	2	2			
19	12045675	INYECTOR D5,2	D5,2 NOZZLE	TUYÈRE D5,2	1	1	1	1			MODELO GLP / LPG MODEL
19	12045677	INYECTOR D7,5	D7,5 NOZZLE	TUYÈRE D7,5	1	1	1	1			MODELO GN / NG MODEL
20	12008085	TUERCA GAS 3-4	3-4 GAS NUT	ÉCROU 3/4	2	2	2	2			
20a	12008775	BICONO D16	D16 BICONE	VIROLE FERMETURE SONDE D16	2	2	2	2			
21	12044366	ENTRADA GAS ACG 202	ACG 202 GAS INLET	ARRIVÉE GAZ ACG 202	1	1	-	-			
21	12041051	ENTRADA GAS ADVANCE 202	202 ADVANCE GAS INLET	ARRIVÉE GAZ COMPLÈTE ADV 202	-	-	1	1			
22	12045675	INYECTOR D5,2	D5,2 NOZZLE	TUYÈRE D5,2	1	1	1	1			MODELO GLP / LPG MODEL
22	12039569	INYECTOR D7	D7 NOZZLE	TUYÈRE D7	1	1	1	1			MODELO GN / NG MODEL
23	12039679	AMARRE TUBOS AIRE	AIR PIPES CLAMPING	FIXATION TUYAU D'AIR	2	2	2	2			
23a	11000232	TUBO AIRE VULCANO	AIR TUBE VULCANO	TUYAU A AIR VULCAIN	1	1	1	1			unidad en metros (m) / unit in metres (m)

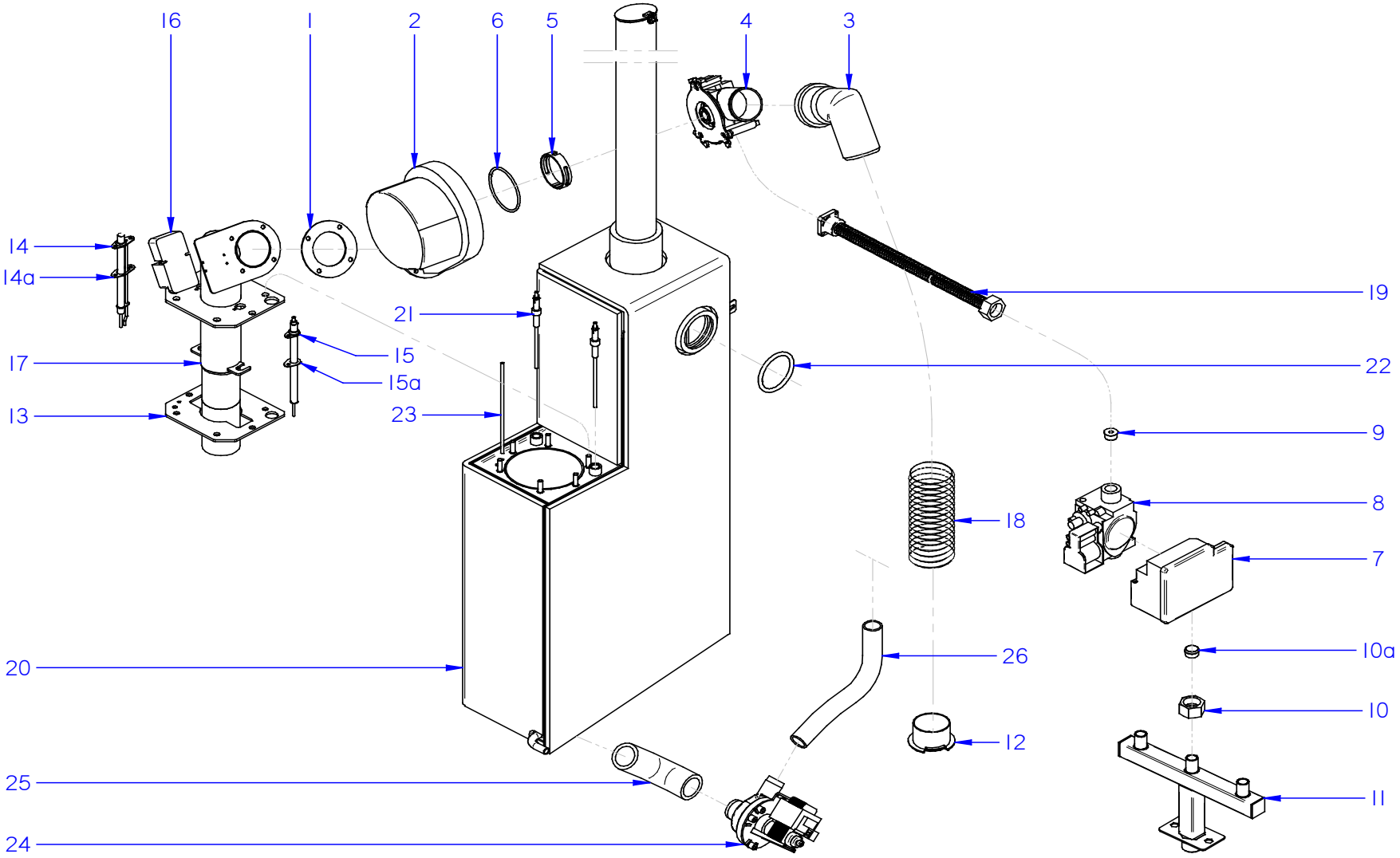
16
1
2
6
5
4
3
14
14a
21
19
17
15
15a
22
13
23
9
8
18
7
20
26
10a
10
12
25
11
24

GENERADOR DE VAPOR / STEAM GENERATOR / GÉNÉRATEUR À VAPOUR

ITEM	REF.	DENOMINACIÓN	DENOMINATION	DÉNOMINATION	C3	C4	A3	A4	HASTA / UNTIL / JUSQU'A	DESDE / FROM / DEPUIS	OBSERVACIONES / NOTES / OBSERVATIONS
1	12045252	JUNTA ACOPLAMIENTO SOPLANTE	BLOWER COUPLING SEAL	JOINT DE RACCORD SOUFFLANT GR	1	1	1	1			
2	12044607	VENTILADOR SOPLANTE 60W	BLOWER FAN 60W	VENTILATEUR SOUFFLANT 230V AC	1	1	1	1			
3	12044447	TUBO DESAGÜE	DRAIN PIPE	TUYAU DE VIDANGE ADV 01	1	1	1	1			
4	12039540	MIXER	MIXER	MIXER COMPLET	1	1	1	1			
5	12044292	ARO VENTURI VERDE	GREEN VENTURI RING	ANNEAU VENTURI VERT	1	1	1	1			
6	12041612	JUNTA TORICA 63x3	O-RING 63x3	JOINT TORIQUE 63X3	1	1	1	1			
7	12039440	CAJA DE CONTROL	CONTROL BOX	BOÎTIER DE CONTRÔLE DBC 579	1	1	1	1			
8	12046364	VALVULA REGULADORA 50Hz	50Hz REGULATOR VALVE	SOUPAPE DE RÉGULATION 50HZ ADV	1	1	1	1			
8	12046365	VALVULA REGULADORA 60Hz	60Hz REGULATOR VALVE	SOUPAPE DE RÉGULATION 60HZ	1	1	1	1			
9	12045672	INYECTOR D5.2	D5.2 NOZZLE	TUYÈRE D5,2	1	1	1	1			
10	12008085	TUERCA 3/4	3-4 GAS NUT	ÉCROU 3/4	1	1	1	1			
10a	12008775	BICONO D16	D16 BICONE	VIROLE FERMETURE SONDE D16	1	1	1	1			
11	12039401	ENTRADA DE GAS 201-202	GAS INLET	ARRIVÉE GAZ 201-202	1	1	1	1			
12	12039679	AMARRE TUBOS AIRE	AIR PIPES CLAMPING	FIXATION TUYAU D'AIR	1	1	1	1			
13	12241679	JUNTA QUEMADOR GENERADOR	GENERATOR BURNER SEAL	JOINT BRÛLEUR GÉNÉRATEUR	1	1	1	1			
14	12263485	BUJIA QUEMADOR GENERADOR	GENERATOR BURNER SPARK PLUG	BOUGIE BRÛLEUR GÉNÉRATEUR	1	1	1	1			INCLUYE ITEM 14a INCLUDED
14a	12039587	JUNTA ELECTRODO IGNICION	IGNITION ELECTRODE SEAL	JOINT ÉLECTRODE GÉNÉRATEUR 061/101	1	1	1	1			
15	12263487	ELECTRODO DETECCION	DETECTION ELECTRODE	ÉLECTRODE DE DÉTECTION	1	1	1	1			INCLUYE ITEM 15a INCLUDED
15a	12039450	JUNTA ELECTRODO DETECCION	DETECTION ELECTRODE SEAL	JOINT D'ÉLECTRODE CONVECTION	1	1	1	1			
16	12039544	CHISPA BRAHMA	BRAHMA SPARK	ÉTINCELLE BRAHMA	1	1	1	1			
17	12272098	QUEMADOR GENERADOR	GENERATOR BURNER	BRÛLEUR GÉNÉRATEUR	1	1	1	1			
18	11000232	TUBO AIRE VULCANO	AIR TUBE VULCANO	TUYAU A AIR VULCAIN	50	50	50	50			unidad en centímetros (cm) / unit in centimetres (cm)
19	12039568	TUBO GAS FLEXIBLE 500	FLEXIBLE GAS TUBE 500	TUYAU À GAZ FLEXIBLE L 500	1	1	1	1			
20	12255202	GENERADOR DE VAPOR	STEAM GENERATOR	GÉNÉRATEUR DE VAPEUR	1	1	1	1			
21	12267057	MOD BOTE NIVELES GAS	GAS LEVEL TANK MODULE	POT DE NIVEAUX GAZ	1	1	1	1			
22	12237251	JUNTA TORICA D53	O-RING D53	BAGUE D'ÉCHANCHÉITÉ D53	1	1	1	1			
23	12171996	SONDA TC(K) GENERADOR	STEAM GENERATOR PROBE TC(K)	ENSEMBLE SONDE THERMOCOUPLE	1	1	1	1			
24	12094265	MOTOBOMBA 38W	MOTORPUMP 38W	POMPE 220V AC 1N 50/	1	1	1	1			
25	12258782	CODO GOMA D30	RUBBER ELBOW D30	COUDE CAOUTCHOUC D30	1	1	1	1			
26	11000157	TUBO SILICONA ALTA TEMP D26x18	HIGH TEMP SILICONE TUBE D26x18	TUYAU SILICONE HAUTE TEMPÉRATURE	60	60	60	60			unidad en centímetros (cm) / unit in centimetres (cm)

REPUESTOS RECOMENDADOS / RECOMMENDED SPARE PARTS / PIÉCE DE RECHANGE RECOMMANDÉ

ITEM	REF.	DENOMINACIÓN	DENOMINATION	DÉNOMINATION	C1-A1	C2-A2	C3-A3	C4-A4	HASTA / UNTIL / JUSQU'A	DESDE / FROM / DEPUIS	OBSERVACIONES / NOTES / OBSERVATIONS
2	12024560	INTERRUPTOR MAGNÉTICO	MAGNETIC SWITCH	INTERRUPTEUR MAGNETIQUE	1	1	1	1			MUEBLE / CABINET
8	12041134	JUNTA PUERTA	DOOR SEAL	JOINT DE PORTE	1	1	1	1			MUEBLE / CABINET
14	12250886	VENTILADOR 12V	FAN 12V	VENTILATEUR 12V	1	1	1	1			MUEBLE / CABINET
6	12263763	CHIMENEA	CHIMNEY	CHEMINÉE	1	1	1	1			MUEBLE INTERIOR / INNER CABINET
7	12250502	SONDA NTC 600MM	NTC PROBE 600MM	SONDE NTC 600MM	1	1	1	1			MUEBLE INTERIOR / INNER CABINET
10	12237132	SONDA HUMEDAD	HUMIDITY PROBE	SONDE HUMIDITÉ	1	1	1	1			MUEBLE INTERIOR / INNER CABINET
11	12242705	ELECTROVALVULA DOBLE	DOUBLE SOLENOID VALVE	ELECTROVANNE DOUBLE	1	1	1	1			MUEBLE INTERIOR / INNER CABINET
20	12024642	TERMOPAR CAMARA (K)	CHAMBER THERMOCOUPLE (K)	ENSEMBLE THERMOCOUPLE CHAMBRE	1	1	1	1			MUEBLE INTERIOR / INNER CABINET
22	12236955	ELECTROVALVULA SIMPLE	SIMPLE SOLENOID VALVE	ÉLECTROVANNE SIMPLE	1	1	1	1			MUEBLE INTERIOR / INNER CABINET
22	12171570	VALVULA DESAGÜE	DRAIN VALVE	SOUPAPE DE VIDANGE	-	1	-	1			MUEBLE INTERIOR / INNER CABINET
25	12258785	MOTOBOMBA 74,6 KW	WATERPUMP 74,6 KW	MOTOPOMPE 74,6 kW	-	1	-	1			MUEBLE INTERIOR / INNER CABINET
11	12236942	ELECTROVALVULA TRIPLE	TRIPLE SOLENOID VALVE	ÉLECTROVANNE TRIPLE	-	-	1	1			MUEBLE INTERIOR / INNER CABINET
1	12024325	MOTOR 650KW 1450RPM	MOTOR 650KW 1450RPM	MOTEUR 650KW 1450RPM	2	2	2	2			TURBINA / TURBINE
7	12024306	TURBINA RECTA D350x127	D350x127 STRAIGHT TURBINE	TURBINE ETROITE D350X127	2	2	2	2			TURBINA / TURBINE
1	12265077	VARIADOR 0,55kW 230V	INVERTER 0,55kW 230V	VARIATEUR 0,55kW	1	1	1	1			CUADRO ELECTRICO / ELECTRICAL BOARD
2	12024011	CONTACTOR 4 VIAS	CONTACTOR 4 WAY	CONTACTEUR 4 VOIES	1	1	1	1			CUADRO ELECTRICO / ELECTRICAL BOARD
4	12296560	TRANSFORMADOR 150W	TRANSFORMER 150W	TRANSFORMATEUR 150W	1	1	1	1			CUADRO ELECTRICO / ELECTRICAL BOARD
12	12234620	TARJETA DE CONTROL DE GAS	GAS CONTROL CARD	CARTE DE CONTRÔLE GAZ	1	1	1	1			CUADRO ELECTRICO / ELECTRICAL BOARD
15	12133077	TERMOSTATO DE SEGURIDAD 360°C	SAFETY THERMOSTAT 360°C	THERMOSTAT DE SÉCURITÉ 360	1	1	1	1			CUADRO ELECTRICO / ELECTRICAL BOARD
16	12281170	TERMOSTATO DE SEGURIDAD 132°C	SAFETY THERMOSTAT 132°C	THERMOSTAT DE SÉCURITÉ 132	-	-	1	1			CUADRO ELECTRICO / ELECTRICAL BOARD
20	12293372	TARJETA CONECTIVIDAD	CONNECTIVITY BOARD	CARTE DE CONNECTIVITÉ	1	1	1	1			CUADRO ELECTRICO / ELECTRICAL BOARD
1	12234330	TARJETA HMI CONCEPT	HMI BOARD CONCEPT	CARTE HDMI CONCEPT	1	1	1	1			PORTAMANDOS / CONTROL PANEL
5	12284414	CARCASA + EMBELLECEDOR CONCEPT	SHELL + STICKER CONCEPT	CARCASSE + ENJOLIVEUR CONCEPT	1	1	1	1			PORTAMANDOS / CONTROL PANEL
9	12272871	BACKLIGHT CONCEPT	BACKLIGHT CONCEPT	RETRO-ECLAIRAGE CONCEPT	1	1	1	1			PORTAMANDOS / CONTROL PANEL
1	12234199	VISUALIZADOR ADVANCE	DISPLAY ADVANCE	AFFICHEUR ADVANCE	1	1	1	1			PORTAMANDOS / CONTROL PANEL
5	12284567	CARCASA + EMBELLECEDOR ADVANCE	SHELL + STICKER ADVANCE	CARCASSE + ENJOLIVEUR ADVANCE	1	1	1	1			PORTAMANDOS / CONTROL PANEL
1	12256828	DETECTOR CONVECCION 061	CONVECTION DETECTOR 061	DÉTECTEUR CONVECTION 061	2	2	2	2			CONVECCION GAS / GAS CONVECTION
2	12256829	BUJIA CONVECCION 061	061 CONVECTION SPARK-PLUG	BOUGIE CONVECTION	2	2	2	2			CONVECCION GAS / GAS CONVECTION
8	12044607	VENTILADOR SOPLANTE 60W	BLOWER FAN 60W	VENTILATEUR SOUFFLANT 230V AC	2	2	2	2			CONVECCION GAS / GAS CONVECTION
10	12039544	CHISPA BRAHMA	BRAHMA SPARK	ÉTINCELLE BRAHMA	2	2	2	2			CONVECCION GAS / GAS CONVECTION
17	12046364	VALVULA REGULADORA 50Hz	50Hz REGULATOR VALVE	SOUPAPE DE RÉGULATION 50HZ ADV	2	2	2	2			CONVECCION GAS / GAS CONVECTION
17	12046365	VALVULA REGULADORA 60Hz	60Hz REGULATOR VALVE	SOUPAPE DE RÉGULATION 60HZ	2	2	2	2			CONVECCION GAS / GAS CONVECTION
18	12039440	CAJA DE CONTROL	CONTROL BOX	BOÎTIER DE CONTRÔLE DBC 579	2	2	2	2			CONVECCION GAS / GAS CONVECTION
14	12263485	BUJIA QUEMADOR GENERADOR	GENERATOR BURNER SPARK PLUG	BOUGIE BRÛLEUR GÉNÉRATEUR	1	1	1	1			GENERADOR DE VAPOR / STEAM GENERATOR
15	12263487	ELECTRODO DETECCION	DETECTION ELECTRODE	ÉLECTRODE DE DÉTECTION	1	1	1	1			GENERADOR DE VAPOR / STEAM GENERATOR
21	12267057	MOD BOTE NIVELES GAS	GAS LEVEL TANK MODULE	POT DE NIVEAUX GAZ	1	1	1	1			GENERADOR DE VAPOR / STEAM GENERATOR
23	12171996	SONDA TC(K) GENERADOR	STEAM GENERATOR PROBE TC(K)	ENSEMBLE SONDE THERMOCOUPLE	1	1	1	1			GENERADOR DE VAPOR / STEAM GENERATOR
24	12094265	MOTOBOMBA 38W	MOTORPUMP 38W	POMPE 220V AC 1N 50/	1	1	1	1			GENERADOR DE VAPOR / STEAM GENERATOR

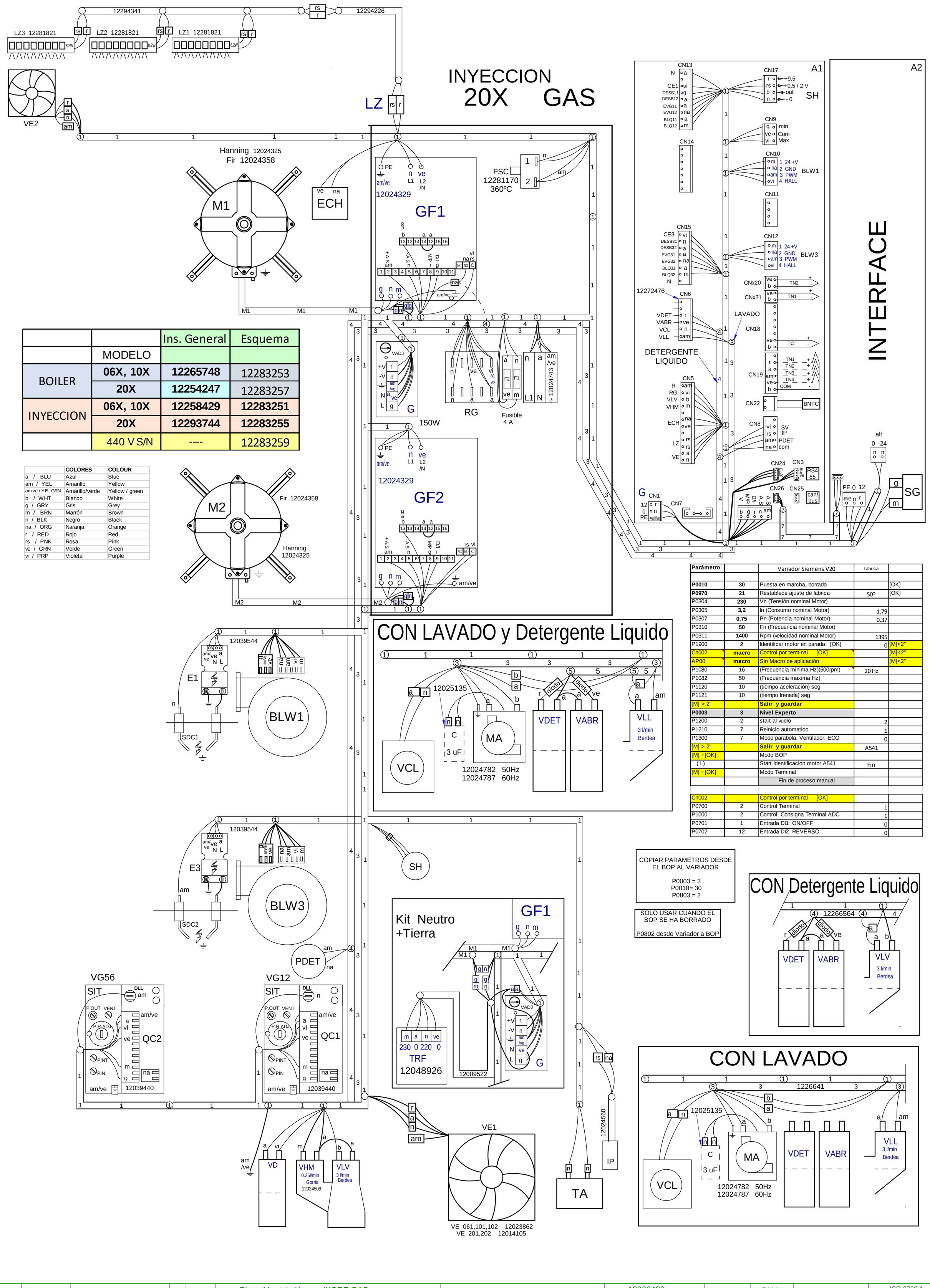

		Ins. General	Esquema
	MODELO		
BOILER	06X, 10X	12265748	12283253
	20X	12254247	12283257
INYECCION	06X, 10X	12258429	12283251
	20X	12293744	12283255
	440 V S/N	----	12283259

	COLORES	COLOUR
a / BLU	Azul	Blue
am / YEL	Amarillo	Yellow
am ve / YEL GRN	Amarillo/verde	Yellow / green
b / WHT	Blanco	White
g / GRY	Gris	Grey
m / BRN	Marrón	Brown
n / BLK	Negro	Black
na / ORG	Naranja	Orange
r / RED	Rojo	Red
rs / PNK	Rosa	Pink
ve / GRN	Verde	Green
vi / PRP	Violeta	Purple

Parámetro		Variador Siemens V20	fabrica	
P0010	**30**	Puesta en marcha, borrado		[OK]
P0970	**21**	Restablece ajuste de fabrica	50?	[OK]
P0304	**230**	Vn (Tensión nominal Motor)		
P0305	**3,2**	In (Consumo nominal Motor)	1,79	
P0307	**0,75**	Pn (Potencia nominal Motor)	0,37	
P0310	**50**	Fn (Frecuencia nominal Motor)		
P0311	**1400**	Rpm (velocidad nominal Motor)	1395	
P1900	**2**	Identificar motor en parada [OK]	0	[M]<2"
Cn002	**macro**	Control por terminal [OK]		[M]<2"
AP00	**macro**	Sin Macro de aplicación		[M]<2"
P1080	16	(Frecuencia minima Hz)(500rpm)	20 Hz	
P1082	50	(Frecuencia maxima Hz)		
P1120	10	(tiempo aceleración) seg		
P1121	10	(tiempo frenada) seg		
[M] > 2"		**Salir y guardar**		
P0003	**3**	**Nivel Experto**		
P1200	2	start al vuelo	2	
P1210	7	Reinicio automatico	1	
P1300	7	Modo parabola, Ventilador, ECO	0	
[M] > 2"		**Salir y guardar**	A541	
[M] +[OK]		Modo BOP		
(I)		Start Identificacion motor A541	Fin	
[M] +[OK]		Modo Terminal		
		Fin de proceso manual		
Cn002		Control por terminal [OK]		
P0700	2	Control Terminal	1	
P1000	2	Control Consigna Terminal ADC	1	
P0701	1	Entrada DI1 ON/OFF	0	
P0702	12	Entrada DI2 REVERSO	0	

COPIAR PARAMETROS DESDE EL BOP AL VARIADOR

P0003 = 3
P0010= 30
P0803 = 2

SOLO USAR CUANDO EL BOP SE HA BORRADO

P0802 desde Variador a BOP

DESIGNED BY	M.MAILLO	12269488	REVISION	Plano Montaje Hornos iKORE GAS	12269488	DESING CENTER: ONA	ISO 2768-1
PROPOSED BY:	M.MAILLO			TITLE	CODE	MAT STATUS:	SHEET FORMAT: A4
VALIDATED BY	J.ESKIBEL				HORNOS	DOC STATUS:	SHEET: 3 / 5
DATE	16.07.2020			ISSUE DATE:		TREATMENT	SCALE: 1:1

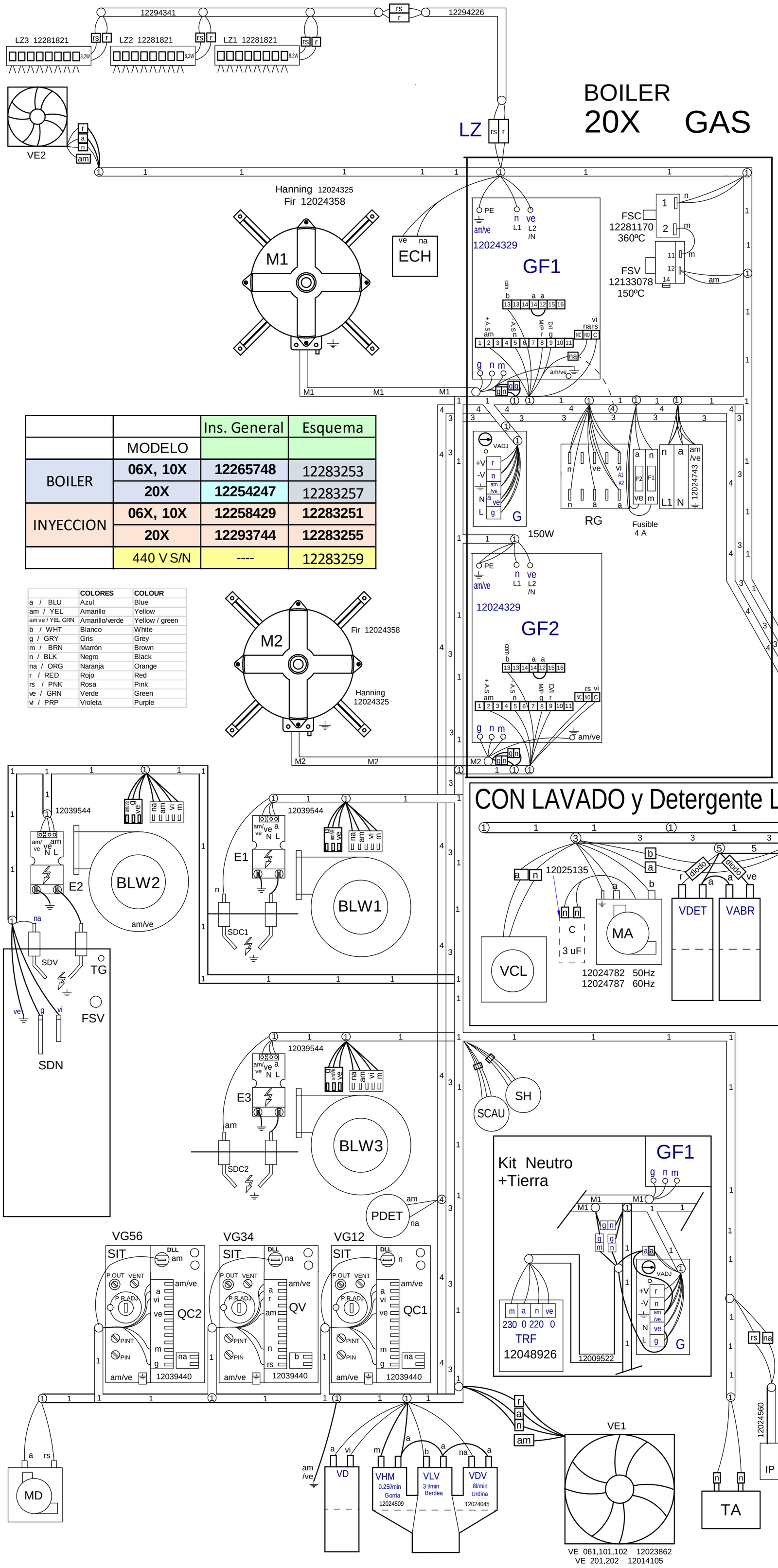

		Ins. General	Esquema
	MODELO		
BOILER	06X, 10X	12265748	12283253
	20X	12254247	12283257
INYECCION	06X, 10X	12258429	12283251
	20X	12293744	12283255
	440 V S/N	----	12283259

	COLORES	COLOUR
a / BLU	Azul	Blue
am / YEL	Amarillo	Yellow
am ve / YEL GRN	Amarillo/verde	Yellow / green
b / WHT	Blanco	White
g / GRY	Gris	Grey
m / BRN	Marrón	Brown
n / BLK	Negro	Black
na / ORG	Naranja	Orange
r / RED	Rojo	Red
rs / PNK	Rosa	Pink
ve / GRN	Verde	Green
vi / PRP	Violeta	Purple

Parámetro		Variador Siemens V20	fabrica	
P0010	30	Puesta en marcha, borrado		[OK]
P0970	21	Restablece ajuste de fabrica	50?	[OK]
P0304	230	Vn (Tensión nominal Motor)		
P0305	3,2	In (Consumo nominal Motor)	1,79	
P0307	0,75	Pn (Potencia nominal Motor)	0,37	
P0310	50	Fn (Frecuencia nominal Motor)		
P0311	1400	Rpm (velocidad nominal Motor)	1395	
P1900	2	Identificar motor en parada [OK]	0	[M]<2"
Cn002	macro	Control por terminal [OK]		[M]<2"
AP00	macro	Sin Macro de aplicación		[M]<2"
P1080	16	(Frecuencia minima Hz)(500rpm)	20 Hz	
P1082	50	(Frecuencia maxima Hz)		
P1120	10	(tiempo aceleración) seg		
P1121	10	(tiempo frenada) seg		
[M] > 2"		Salir y guardar		
P0003	3	Nivel Experto		
P1200	2	start al vuelo	2	
P1210	7	Reinicio automatico	1	
P1300	7	Modo parabola, Ventilador, ECO	0	
[M] > 2"		Salir y guardar	A541	
[M] +[OK]		Modo BOP		
(I)		Start Identificacion motor A541	Fin	
[M] +[OK]		Modo Terminal		
		Fin de proceso manual		

Cn002		Control por terminal [OK]		
P0700	2	Control Terminal	1	
P1000	2	Control Consigna Terminal ADC	1	
P0701	1	Entrada DI1 ON/OFF	0	
P0702	12	Entrada DI2 REVERSO	0	

DESIGNED BY	M.MAILLO	12269488	REVISION	Plano Montaje Hornos iKORE GAS	12269488	DESING CENTER: ONA	ISO 2768-1
PROPOSED BY:	M.MAILLO			TITLE	CODE	MAT STATUS:	SHEET FORMAT: A4
VALIDATED BY	J.ESKIBEL				HORNOS	DOC STATUS:	SHEET: 4 / 5
DATE	16.07.2020			ISSUE DATE:		TREATMENT	SCALE: 1:1

Kit Neutro +Tierra

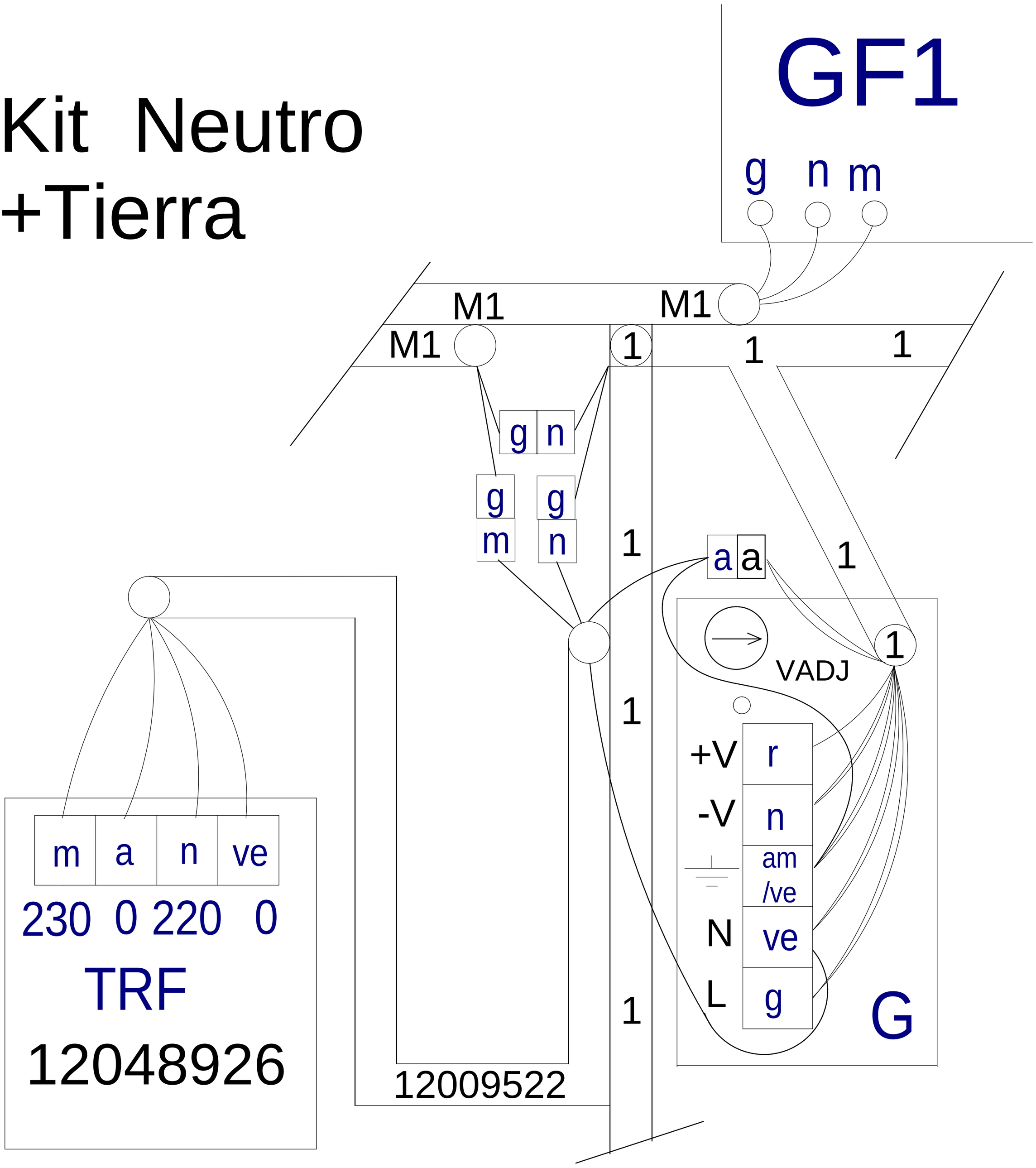

DESIGNED BY	M.MAILLO	12269488	REVISION		Plano Montaje Hornos iKORE GAS		12269488	DESING CENTER:	ONA	ISO 2768-1
PROPOSED BY:	M.MAILLO				TITLE		CODE	MAT STATUS:		SHEET FORMAT: A4
VALIDATED BY	J.ESKIBEL						HORNOS	DOC STATUS:		SHEET: 5 / 5
DATE	16.07.2020				ISSUE DATE:			TREATMENT		SCALE: 1:1

ESQUEMA ELECTRICO
WIRING DIAGRAM
SCHÉMA ÉLECTRIQUE

MOD. A, AW, C, CW
201, 202, G

VOLTAGE: 1N ~ 230V

CONTROL VOLTAGE: 230 VAC / 12 VDC

MOD.	V	Electrical Power Supply	I Nom A	CONNECTION WIRING	EXTERNAL FUSE A	DIFERENTIAL SWITCH	TOTAL POWER KW
AG-2XX	230	230V 1~50-60Hz	**12,0**	2x1,5mm²+T	16	300mA	2,8

DESIGNED BY	M.MAILLO	12283255	REVISION		Esquema Horno G iKORE Inyecion 20X		12283255	DESING CENTER:	ONA	ISO 2768-1
PROPOSED BY:	-				TITLE		CODE	MAT STATUS:		SHEET FORMAT: A4
VALIDATED BY	A.G.				-		HORNOS	DOC STATUS:		SHEET: 1 / 5
DATE	10.02.2022				ISSUE DATE:			TREATMENT		SCALE: 1:1

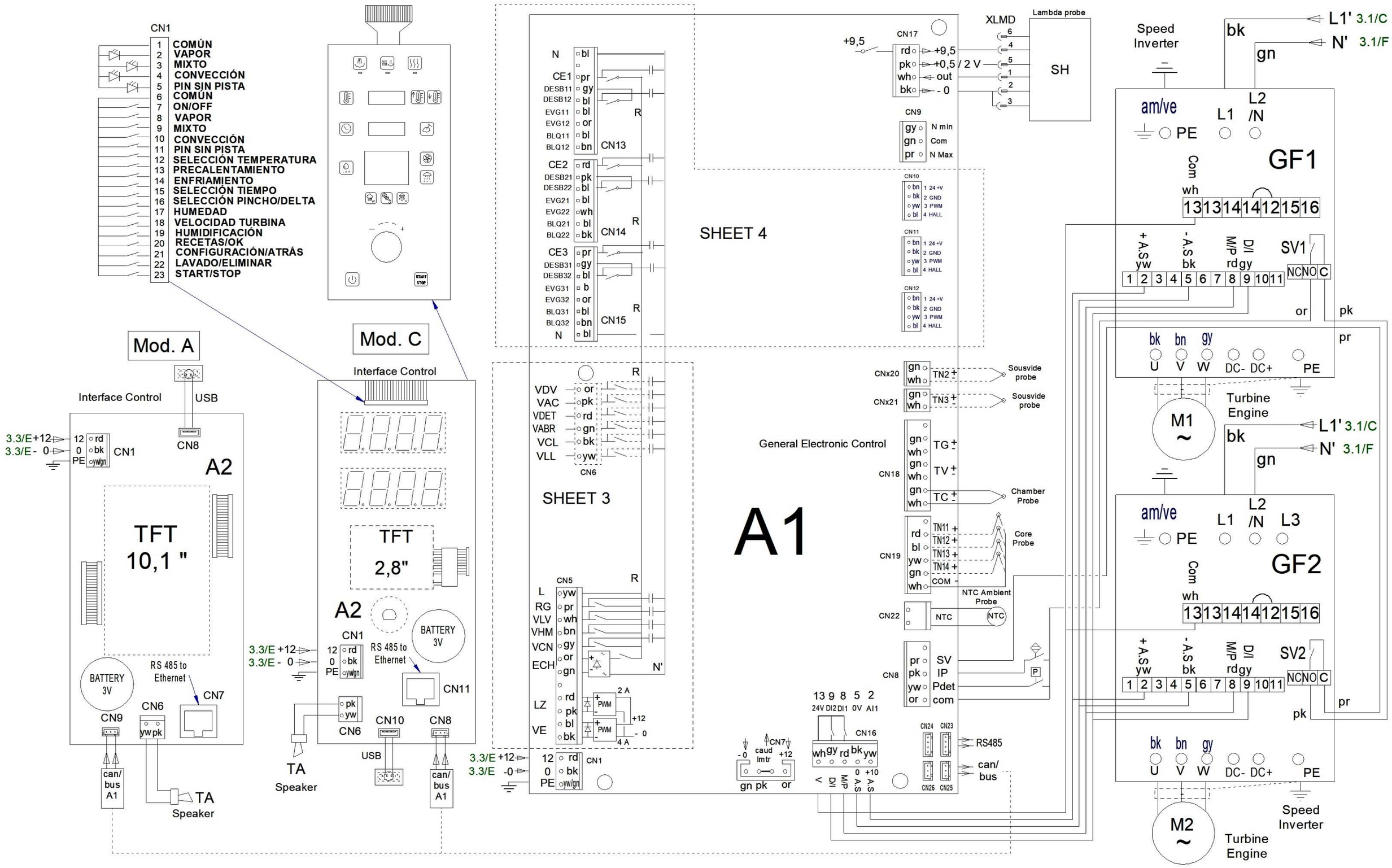

DESIGNED BY	M.MAILLO	12283255	REVISION		Esquema Horno G iKORE Inyecion 20X	12283255	DESING CENTER:	ONA	ISO 2768-1
PROPOSED BY:	-				TITLE	CODE	MAT STATUS:		SHEET FORMAT: A4
VALIDATED BY	A.G.				-	HORNOS	DOC STATUS:		SHEET: 2 / 5
DATE	10.02.2022				ISSUE DATE:		TREATMENT		SCALE: 1:1

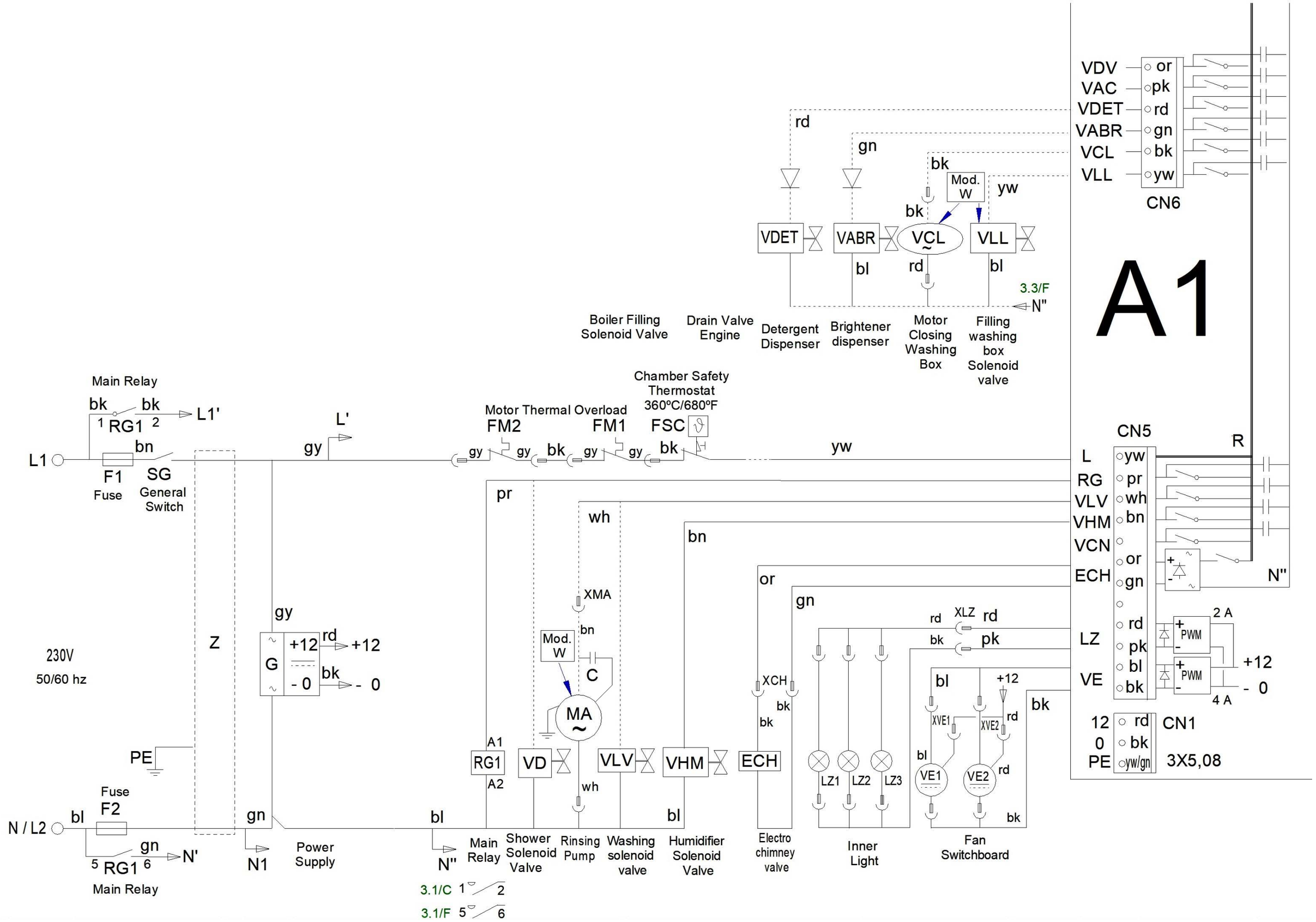

DESIGNED BY	M.MAILLO	12283255	REVISION		Esquema Horno G iKORE Inyecion 20X	12283255	DESING CENTER:	ONA	ISO 2768-1
PROPOSED BY:	-				TITLE	CODE	MAT STATUS:		SHEET FORMAT: A4
VALIDATED BY	A.G.				-	HORNOS	DOC STATUS:		SHEET: 3 / 5
DATE	10.02.2022				ISSUE DATE:		TREATMENT		SCALE: 1:1

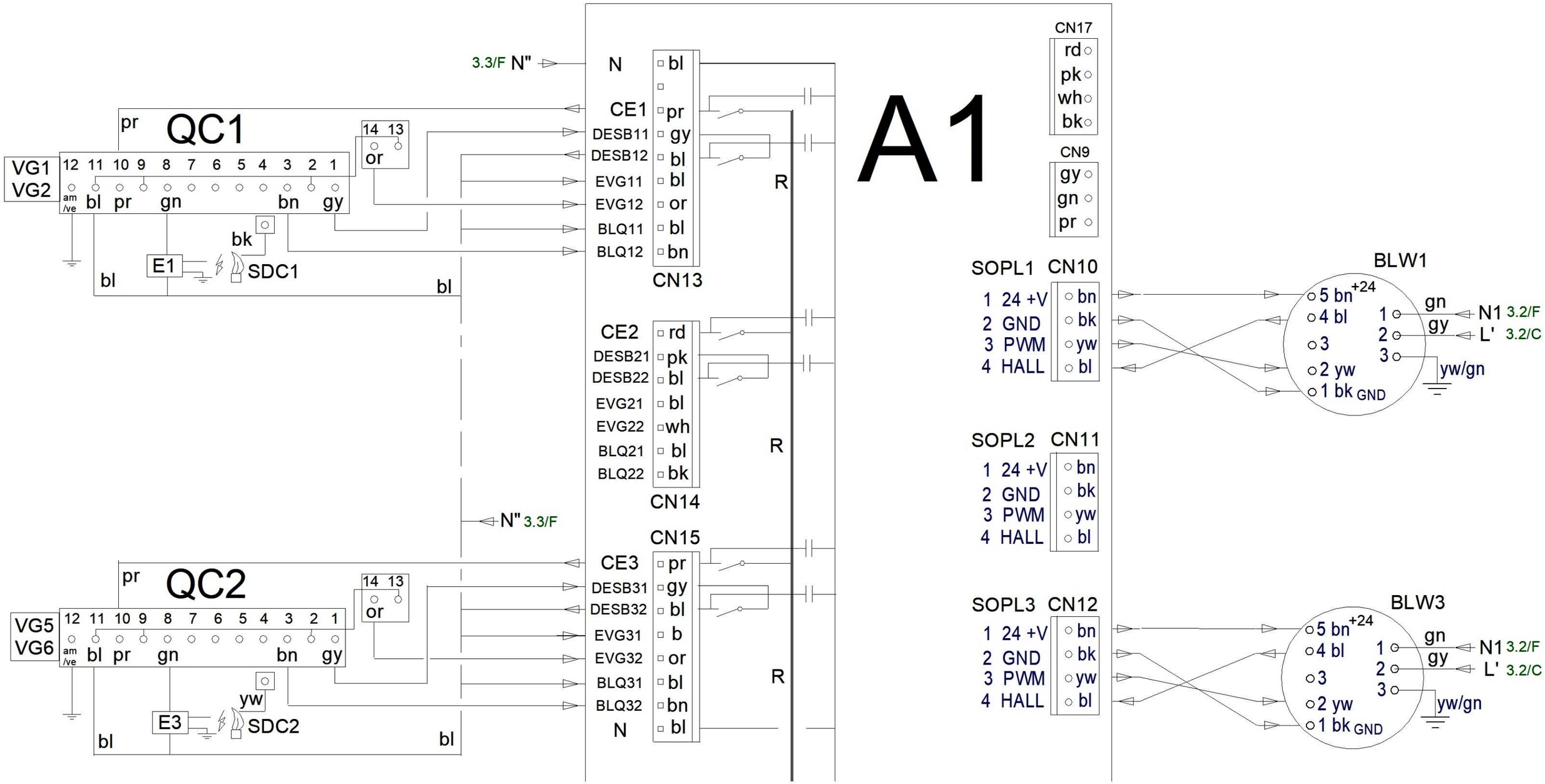

DESIGNED BY	M.MAILLO	12283255	REVISION		Esquema Horno G iKORE Inyecion 20X		12283255	DESING CENTER:	ONA	ISO 2768-1
PROPOSED BY:	-				TITLE		CODE	MAT STATUS:		SHEET FORMAT: A4
VALIDATED BY	A.G.				-		HORNOS	DOC STATUS:		SHEET: 4 / 5
DATE	10.02.2022				ISSUE DATE:			TREATMENT		SCALE: 1:1

ESQUEMA ELECTRICO
WIRING DIAGRAM
SCHÉMA ÉLECTRIQUE

MOD. AP, APW, CP, CPW, 201, 202, G

VOLTAGE: 1N ~ 230V

CONTROL VOLTAGE: 230 VAC / 12 VDC

MOD.	V	Electrical Power Supply	I Nom A	CONNECTION WIRING	EXTERNAL FUSE A	DIFERENTIAL SWITCH	TOTAL POWER KW
APG-2XX	230	230V 1~50-60Hz	**12,0**	2x1,5mm²+T	16	300mA	2,8

DESIGNED BY	M.MAILLO	12283257	REVISION		Esquema Horno G iKORE Boiler 20X		12283257	DESING CENTER: ONA	ISO 2768-1
PROPOSED BY:	-				TITLE		CODE	MAT STATUS:	SHEET FORMAT: A4
VALIDATED BY	A.G.				-		HORNOS	DOC STATUS:	SHEET: 1 / 5
DATE	10.02.2022				ISSUE DATE:			TREATMENT	SCALE: 1:1

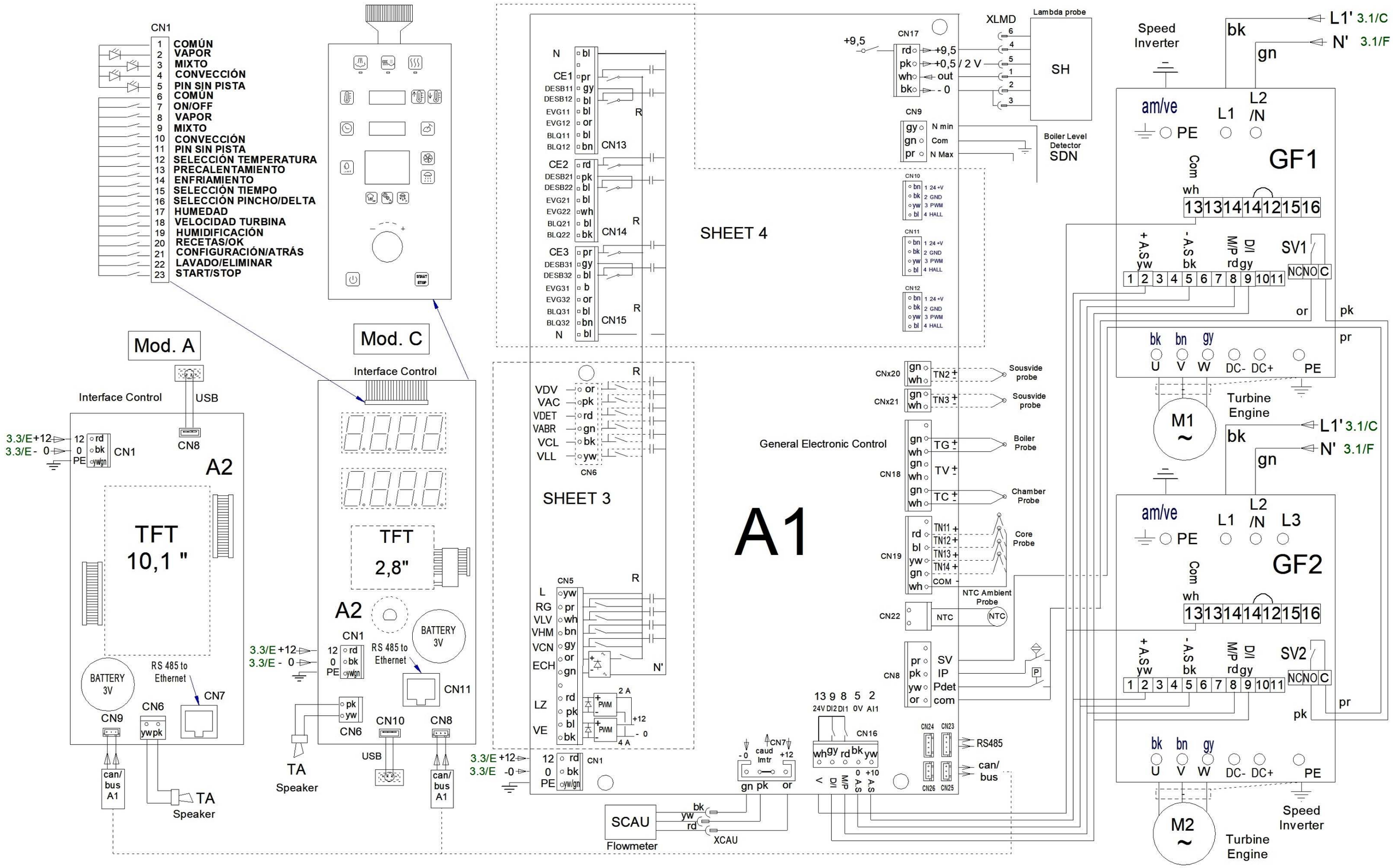

DESIGNED BY	M.MAILLO	12283257	REVISION		Esquema Horno G iKORE Boiler 20X	12283257	DESING CENTER:	ONA	ISO 2768-1
PROPOSED BY:	-				TITLE	CODE	MAT STATUS:		SHEET FORMAT: A4
VALIDATED BY	A.G.				-	HORNOS	DOC STATUS:		SHEET: 2 / 5
DATE	10.02.2022				ISSUE DATE:		TREATMENT		SCALE: 1:1

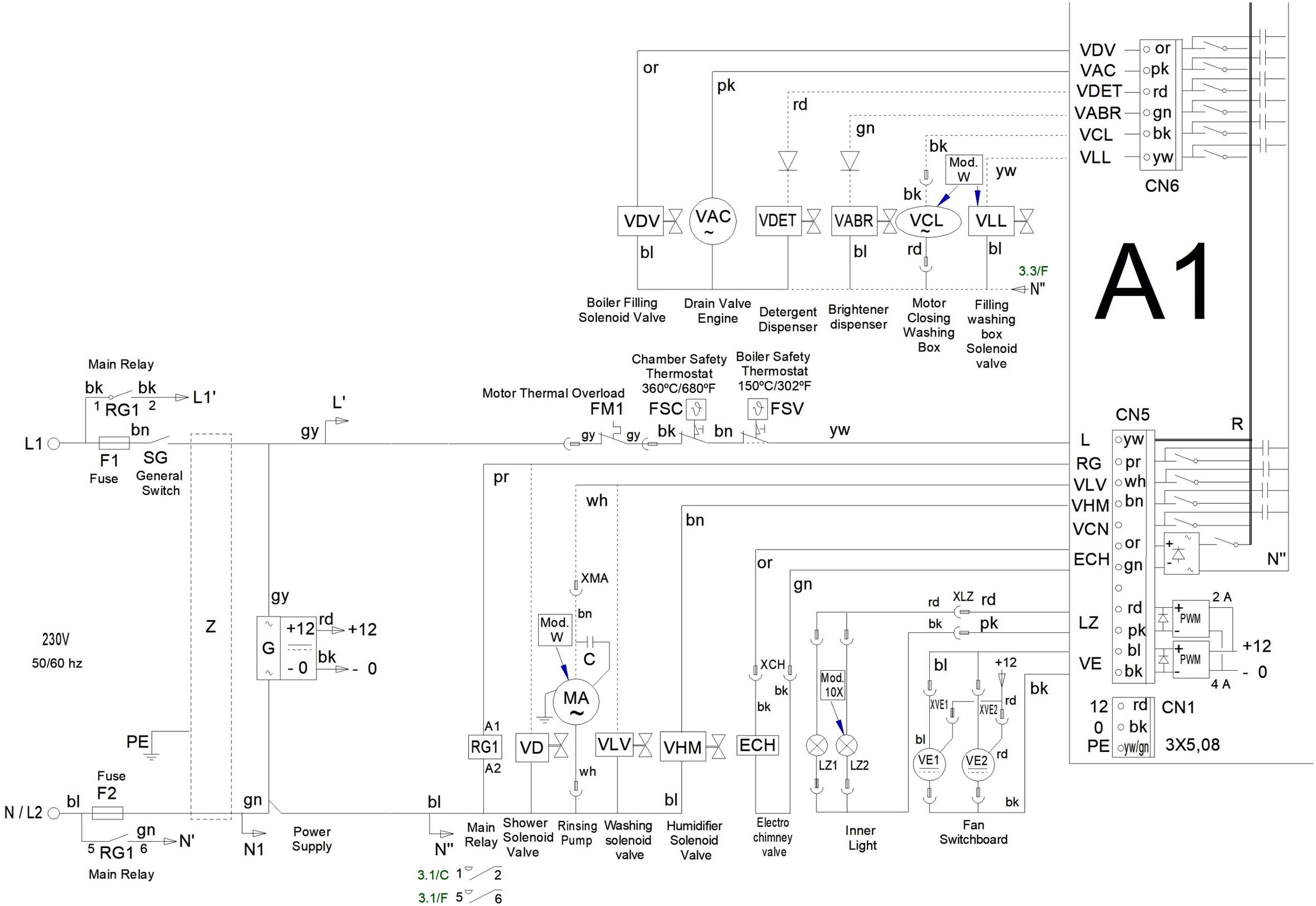

DESIGNED BY	M.MAILLO	12283257	REVISION		Esquema Horno G iKORE Boiler 20X	12283257	DESING CENTER:	ONA	ISO 2768-1
PROPOSED BY:	-				TITLE	CODE	MAT STATUS:		SHEET FORMAT: A4
VALIDATED BY	A.G.				-	HORNOS	DOC STATUS:		SHEET: 3 / 5
DATE	10.02.2022				ISSUE DATE:		TREATMENT		SCALE: 1:1

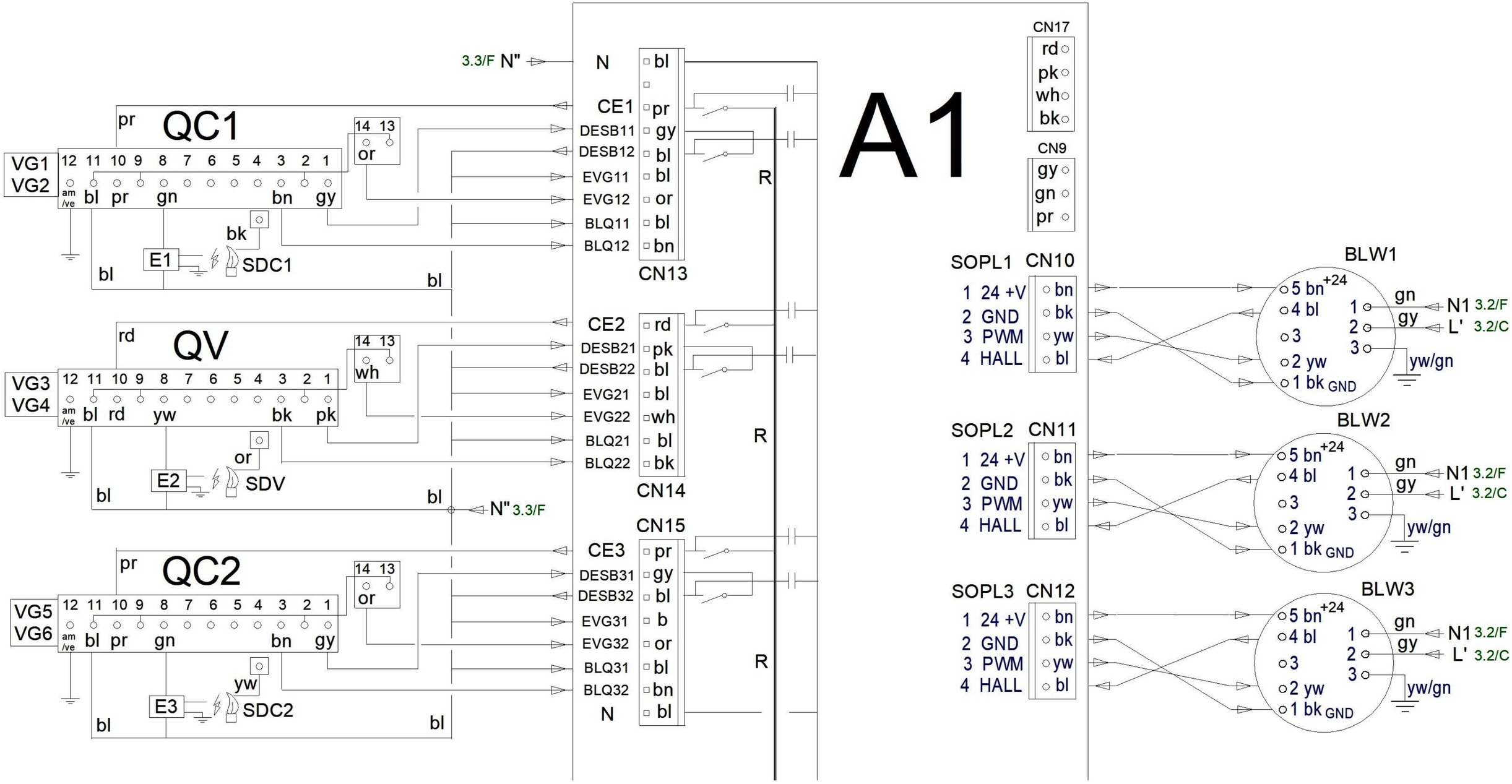

DESIGNED BY	M.MAILLO	12283257	REVISION		Esquema Horno G iKORE Boiler 20X		12283257	DESING CENTER:	ONA	ISO 2768-1
PROPOSED BY:	-				TITLE		CODE	MAT STATUS:		SHEET FORMAT: A4
VALIDATED BY	A.G.				-		HORNOS	DOC STATUS:		SHEET: 4 / 5
DATE	10.02.2022				ISSUE DATE:			TREATMENT		SCALE: 1:1

ESQUEMA ELECTRICO
WIRING DIAGRAM
SCHÉMA ÉLECTRIQUE

MOD. 061, 062, 101, 102,
201, 202, G
WITH KIT N + T

VOLTAGE: 1N ~ 230V

CONTROL VOLTAGE: 230 VAC / 12 VDC

MOD.	V	Electrical Power Supply	I Nom A	CONNECTION WIRING	EXTERNAL FUSE A	DIFERENTIAL SWITCH	TOTAL POWER KW
APG-2XX	230	230V 1~50-60Hz	**12,0**	2x1,5mm²+T	16	300mA	2,8
APG-XXX	230	230V 1~50-60Hz	**6,2**	2x1,5mm²+T	10	300mA	1,4

DESIGNED BY	M.MAILLO	12283259	REVISION		Esquema Horno G iKORE Kit Neutro		12283259	DESING CENTER:	ONA	ISO 2768-1
PROPOSED BY:	-				TITLE		CODE	MAT STATUS:		SHEET FORMAT: A4
VALIDATED BY	A.G.				-		HORNOS	DOC STATUS:		SHEET: 1 / 5
DATE	10.02.2022				ISSUE DATE:			TREATMENT		SCALE: 1:1

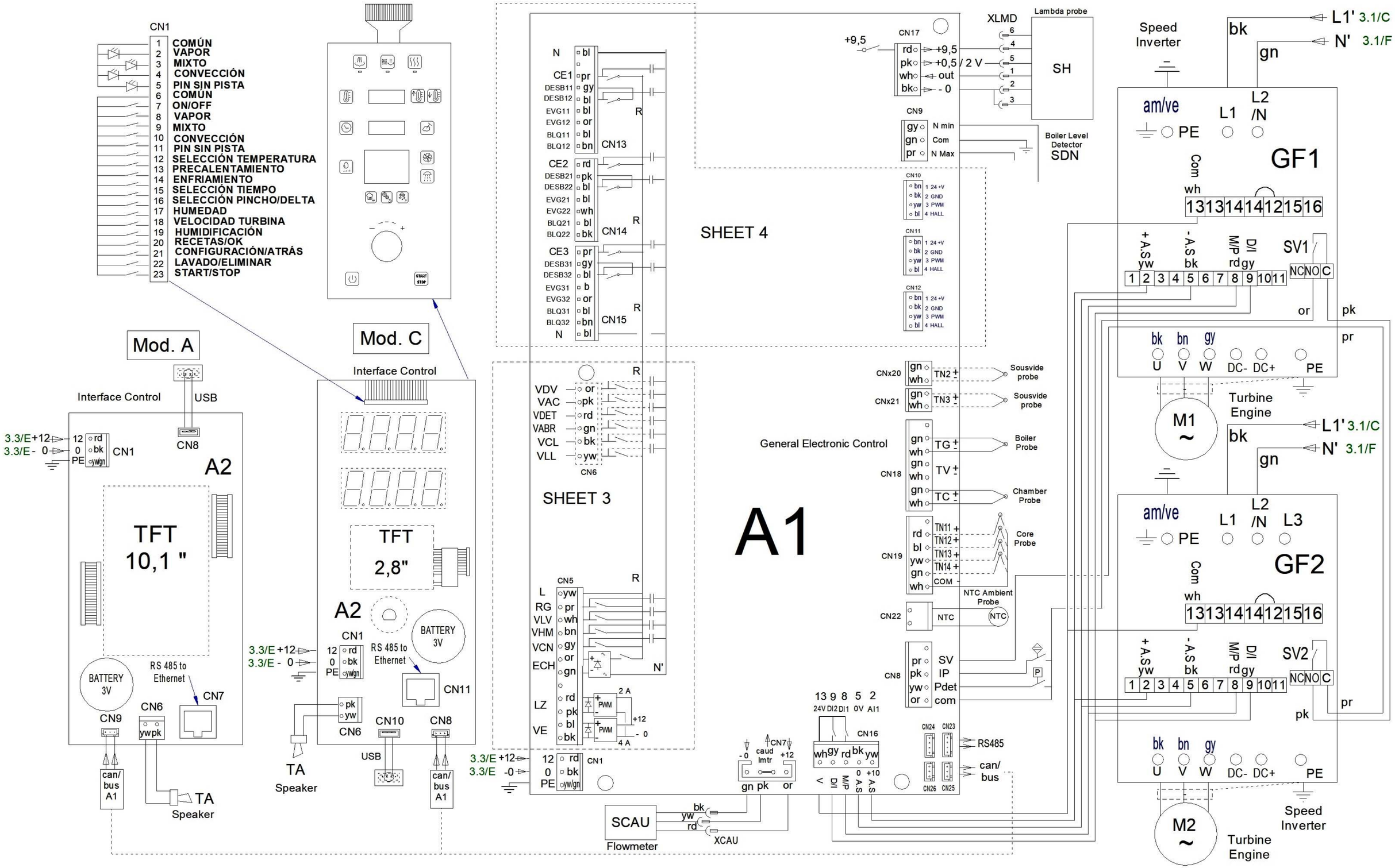

DESIGNED BY	M.MAILLO	12283259	REVISION		Esquema Horno G iKORE Kit Neutro	12283259	DESING CENTER:	ONA	ISO 2768-1
PROPOSED BY:	-				TITLE	CODE	MAT STATUS:		SHEET FORMAT: A4
VALIDATED BY	A.G.				-	HORNOS	DOC STATUS:		SHEET: 2 / 5
DATE	10.02.2022				ISSUE DATE:		TREATMENT		SCALE: 1:1

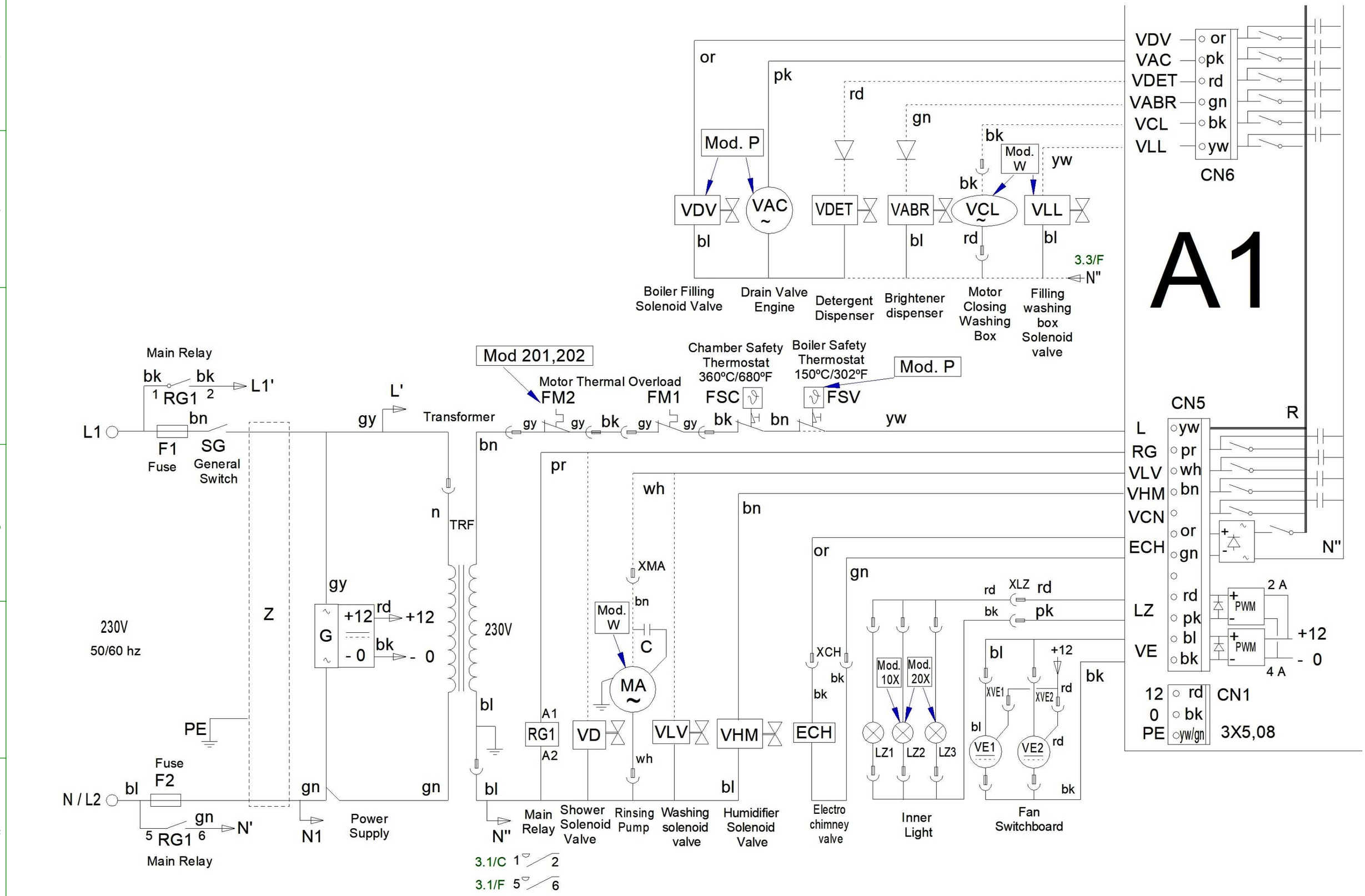

DESIGNED BY	M.MAILLO	12283259	REVISION		Esquema Horno G iKORE Kit Neutro		12283259	DESING CENTER:	ONA	ISO 2768-1
PROPOSED BY:	-				TITLE		CODE	MAT STATUS:		SHEET FORMAT: A4
VALIDATED BY	A.G.				-		HORNOS	DOC STATUS:		SHEET: 3 / 5
DATE	10.02.2022				ISSUE DATE:			TREATMENT		SCALE: 1:1

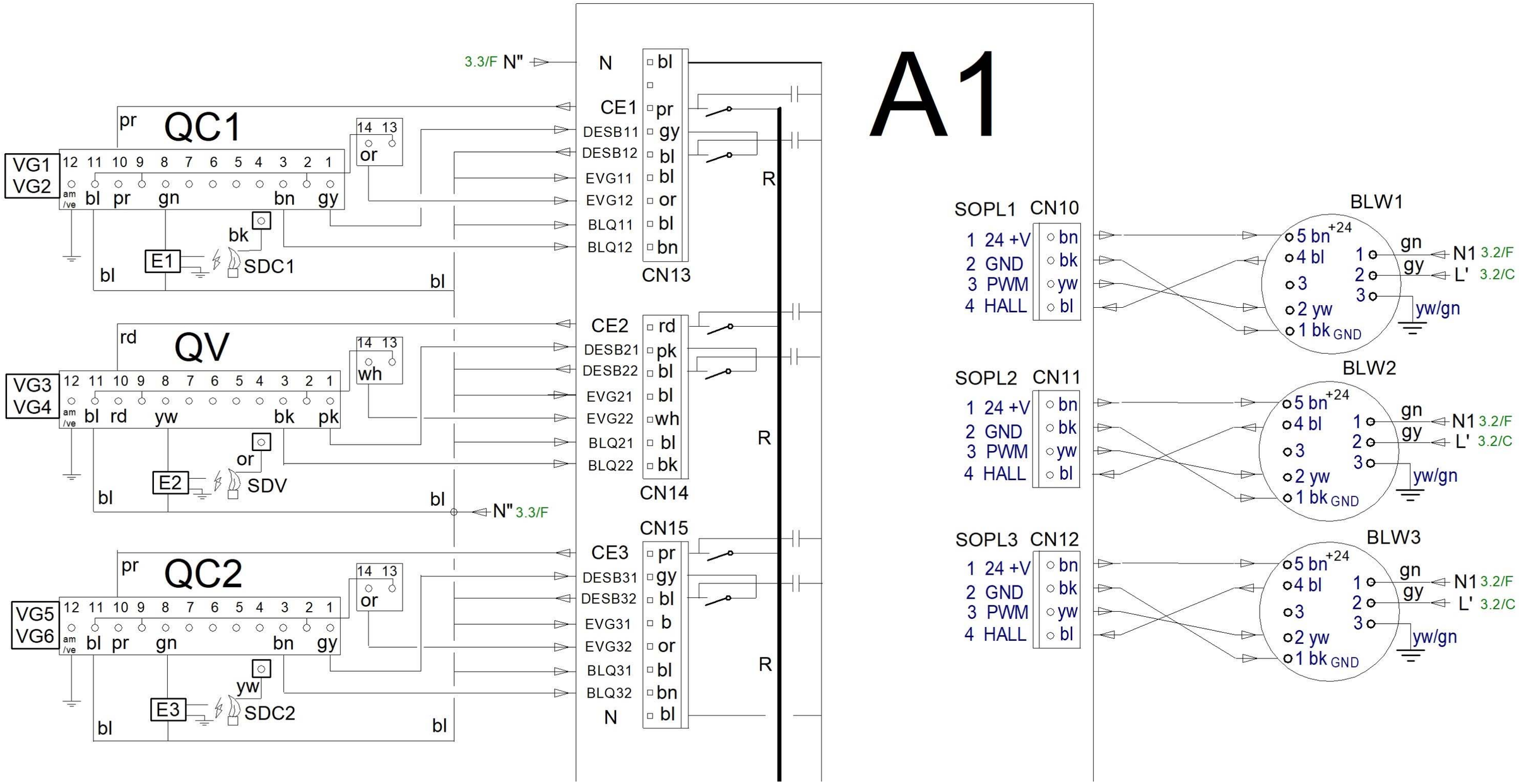

DESIGNED BY	M.MAILLO	12283259	REVISION		Esquema Horno G iKORE Kit Neutro		12283259	DESING CENTER:	ONA	ISO 2768-1
PROPOSED BY:	-				TITLE		CODE	MAT STATUS:		SHEET FORMAT: A4
VALIDATED BY	A.G.				-		HORNOS	DOC STATUS:		SHEET: 4 / 5
DATE	10.02.2022				ISSUE DATE:			TREATMENT		SCALE: 1:1

TFT Message	ESPAÑOL	ENGLISH	FRANÇAIS
11, 12, . . . 65, 66	Conexión a Resistencias de caldera	Connection to boiler heaters	Raccordement aux réchauffeurs de chaudière
A1	Control Electronico General	General Electronic Control	Contrôle électronique général
A2	Control Interface	Interface Control	Contrôle de Interface
A.S.	Salida Analogica del variador	Analogue output of the inverter	Sortie analogique de l'onduleur
BLQ 11,12,21,22,31,32	Indicador de Bloqueo Quemador	Burner Lock Indicator	Indicateur de verrouillage du brûleur
BLW1, 3	Ventilador Soplante Camara	Chamber Blowing Fan	Ventilateur Soufflant Chambre
BLW2	Ventilador Soplante Caldera	Boiler Blowing Fan	Ventilateur soufflement chaudière
CE1, CE2, CE3	Salida encendido Control de Combustion	Output on Combustion Control	Sortie sur le contrôle de combustion
CC1, CC2	Contactor Resistencia Cámara	Chamber Heating Element Contactor	Contacteur Élément Chauffant Chambre
CV1, CV2	Contactor Resistencias Caldera	Boiler Heating Element Contactor	Contacteur Élément Chauffant Chaudière
DESB 11,12,21,22,31,32	Desbloqueo del control de Combustion	Combustion control unlock	Déverrouillage du contrôle de combustion
D / I	Salida del Variador giro a drcha / izq	Inverter output left / right turn	Sortie l'onduleur virage à gauche / à droite
E1, E2, E3	Encendedor, generador de chispa	Spark generator	Générateur d'étincelles
ECH	Electro válvula Chimenea	Electro chimney valve	Électrovanne de cheminée
EVG 11,12,21,22,31,32	Señal de llama del quemador	Burner flame signal	Signal de flamme du brûleur
F1, F2	Fusibles	Fuses	Fusibles
FM1, FM2	Térmico de Motor.	Motor Thermal Overload	Thermique du Moteur
FSC	Termostato Seguridad Cámara	Chamber Safety Thermostat	Thermostat Sécurité Chambre
FSV	Termostato Seguridad Caldera	Boiler Safety Thermostat	Thermostat Sécurité Chaudière
G	Fuente Alimentacion	Power Supply	Source De Courant
GF1, GF2	Variador de Frecuencia	Speed Inverter	Onduleur Vitesse
HALL	Entrada de impulsos de BLW	BLW pulse input	Entrée d'impulsion BLW
IP	Interruptor Seguridad Puerta	Door Safety Switch	Interrupteur Sécurité Porte
LZ1, LZ2, LZ3	Luz Interior	Inner Light	Éclairage Intérieur
M1, M2	Motor Turbina	Turbine Engine	Moteur Turbine
MA	Moto Bomba Aclarado	Rinsing Pump	Pompe Rinçage
MEX	Motor Extractor (Campana)	Extractor Motor	Moteur d'extraction
M / P	Salida del Variador Marcha / Paro	Inverter Output On / Off	On/Off de la sortie de l'onduleur
NTC	Sonda NTC Ambiente	NTC Ambient Probe	Sonde ambiante NTC
PDET	Presostato de detergente	Detergent pressure switch	Détecteur de pression de détergent
QC1, 2	Control Combustión Cámara	Chamber Combustion Control	Contrôle Combustion Chambre
QV	Control Combustión Caldera	Boiler Combustion Control	Contrôle Combustion Chaudière
RC1, 2	Resistencias Cámara	Chamber Heating Element	Éléments Chauffants Chambre
RG1, 2, 3	Rele General	Main Relay	Relais Général
RV1, 2	Resistencias Caldera	Boiler Heating Element	Éléments Chauffants Chaudière
SCAU	Caudalimetro	Flowmeter	Débitmètre
SDC1, 2	Detector Llama Cámara	Chamber Flame Detector	Détecteur Flamme Chambre
SDN	Detector Nivel Caldera	Boiler Level Detector	Détecteur Niveau Chaudière
SDV	Detector Llama Caldera	Boiler Flame Detector	Détecteur Flamme Chaudière
SG	Interruptor General	General Switch	Commutateur général
SH	Sonda Lamda	Lambda probe	Sonde lambda
SV1, 2	Interruptor Seg. Var. Frcuencia	Safety Speed Variator Switch	Interrupteur Sécurité Variateur Vitesse
TA	Altavoz	Speaker	Haut-parleur
TC	Sonda Cámara	Chamber Probe	Sonde Chambre
TFT	Pantalla de Interface	Interface Screen	Écran d'interface
TG	Sonda Caldera	Boiler Probe	Sonde Chaudière
TN11, 12, 13, 14	Sonda Núcleo	Core Probe	Sonde Noyau
TN2, TN3	Sonda Sousvide	Sousvide probe	Sonde sousvide
TRF	Transformador 200/230	Transformer 200/230	Transformateur 200/230
TRFS/N	Transformador 440/230	Transformer 440/230	Transformateur 440/230
TV	Sonda Vapor	Steam Probe	Sonde Vapeur
V / Com	Salida comun del variador	Inverter common output	Sortie commune de l'onduleur
VABR	Dosificador Abrillantador	Brightener dispenser	Distributeur d'azurant
VAC	Motor Valvula Desague	Drain Valve Engine	Moteur de la vanne de vidange
VCL	Motor Cierre Caja Lavado	Motor Closing Washing Box	Moteur fermeture la boîte à laver
VCN	Electro válvula Condensación	Condensation Solenoid Valve	Électrovanne Condensation
VD	Electro válvula Ducha	Shower Solenoid Valve	Électrovanne de douche
VDET	Dosificador Detergente	Detergent Dispenser	Distributeur de détergent
VDV	Electro válvula Llenado Caldera	Chamber Filling Solenoid Valve	Électrovanne Remplissage Chaudière
VE1, 2	Ventilador Cuadro Eléctrico	Fan Switchboard	Ventilateur Tableau Électrique
VG1, 2, 5, 6	Electro válvula Gas Cámara	Chamber Gas Solenoid Valve	Électrovanne Gaz Chambre
VG3, 4	Electro válvula Gas Caldera	Boiler Gas Solenoid Valve	Électrovanne Gaz Chaudière
VHM	Electro válvula Humidificador	Humidifier Solenoid Valve	Électrovanne Humidificateur
VLL	Electro válvula Llenado caja lavado	Filling washing box Solenoid valve	Electrovanne Remplissage boîte lavage
VLV	Electro válvula Lavado	Washing solenoid valve	Électrovanne de lavage
Z	Filtro de EMC	EMC filter	Filtre EMC
COLOR	**COLORES**	**COLOUR**	**COULEURS**
bk	Negro	Black	Noir
bl	Azul	Blue	Bleu
bn	Marrón	Brown	Marron
gn	Verde	Green	Vert
gy	Gris	Grey	Gris
or	Naranja	Orange	Orange
pk	Rosa	Pink	Rose
pr	Violeta	Purple	Violet
rd	Rojo	Red	Rouge
wh	Blanco	White	Blanc
yw	Amarillo	Yellow	Jaune
yw/gn	Amarillo / verde	Yellow / green	Jaune / vert

DESIGNED BY M.MAILLO
PROPOSED BY: -
VALIDATED BY A.G.
DATE 10.02.2022

12283259

REVISION

ISSUE DATE: -

TITLE Esquema Horno G iKORE Kit Neutro

CODE 12283259

DESING CENTER: ONA

MAT STATUS:
DOC STATUS:
TREATMENT

HORNOS

ISO 2768-1

SHEET FORMAT: A4

SHEET: 5 / 5

SCALE: 1:1