Despiece técnico
Spare parts manual
Manuel de pièces de rachange

Lavavajillas de capota

Hood type dishwashers

Lave-vaisselle à capo

Modelos / Models:
WHC-502
WHC-502 T
WHC-502 T RC

Abril 2025 April

rev 102025

ÍNDICE / INDEX

MUEBLE / CABINET / MEUBLE	3
CAPOTA SIMPLE / SIMPLE HOOD / CAPOT SIMPLE	5
CAPOTA DOBLE / DOUBLE HOOD / CAPOT DOUBLE	7
COMPONENTES CUBA / TANK PARTS / COMPOSANTS DU CUVE	9
COMPONENTES CUBA B / TANK PARTS B / COMPOSANTS DU CUVE B	11
PORTAMANDOS / CONTROL PANEL / BANDEAU DE COMMANDES	13
PORTAMANDOS M/ CONTROL PANEL M/ BANDEAU DE COMMANDES M	15
PORTAMANDOS T/ CONTROL PANEL T/ BANDEAU DE COMMANDES T	17
PORTAMANDOS T M / CONTROL PANEL T M / BANDEAU DE COMMANDES T M	19
SISTEMA HIDRAULICO / HIDRAULIC SYSTEM / SYSTÈME HYDRAULIQUE	21
DISTRIBUIDOR INOX / S. STEEL DISPENSER / DISTRIBUTEUR INOX	23
DOSIFICADOR DE DETERGENTE / DET. DISPENSER / DOSSEUR DET.	25
RECUPERADOR DE ENERGIA / HEAT RECOVERY / RÉCUPÉRATEUR DE CHALEUR	27
REPUESTOS RECOMENDADOS / RECOMMENDED SPARE PARTS / PIÈCE DE RECHANGE RECOMMANDÉ	29
PLANOS DE MONTAJE / ASSEMBLY DRAWINGS / PLAN DE MONTAGE	30
ESQUEMA ELÉCTRICO / ELECTRIC DIAGRAM / SCHÉMA ÉLECTRIQUE	

MENSAJE DE ADVERTENCIA / WARNING MESSAGE / MESSAGE D'AVERTISSEMENT

Los dibujos representados en este documento son orientativos y pueden no reproducir con exactitud las piezas en cuestión. Los aparatos están sujetos a modificaciones sin previo aviso. Asegúrese de consultar la última versión del despiece técnico y de pedir las piezas compatibles con su modelo según la fecha de fabricación.

IMPORTANTE. Repuestos recomendados marcados en color amarillo en las listas de repuestos que acompañan a cada una de las láminas.

The drawings shown in this document are for guidance and might not represent the parts accurately. The machinery is subject to change without prior notice. Please, ensure that this is the most recent revision of the spare parts manual, and that you are ordering suitable parts for your model considering its date of manufacture.

NOTE: The recommended spare parts are marked in yellow on the spare parts lists that come along with each drawing.

Les dessins figurant dans ce document sont donnés à titre indicatif et peuvent ne pas représenter les pièces avec précision. La machine est sujette à changement sans préavis. Assurez-vous qu'il s'agit de la révision la plus récente du manuel des pièces de rechange et que vous commandez des pièces adaptées à votre modèle, compte tenu de sa date de fabrication.

PRÉAVIS. Les pièces de rechange recommandées sont indiquées en jaune sur les listes de pièces de rechange fournies avec chaque plan.

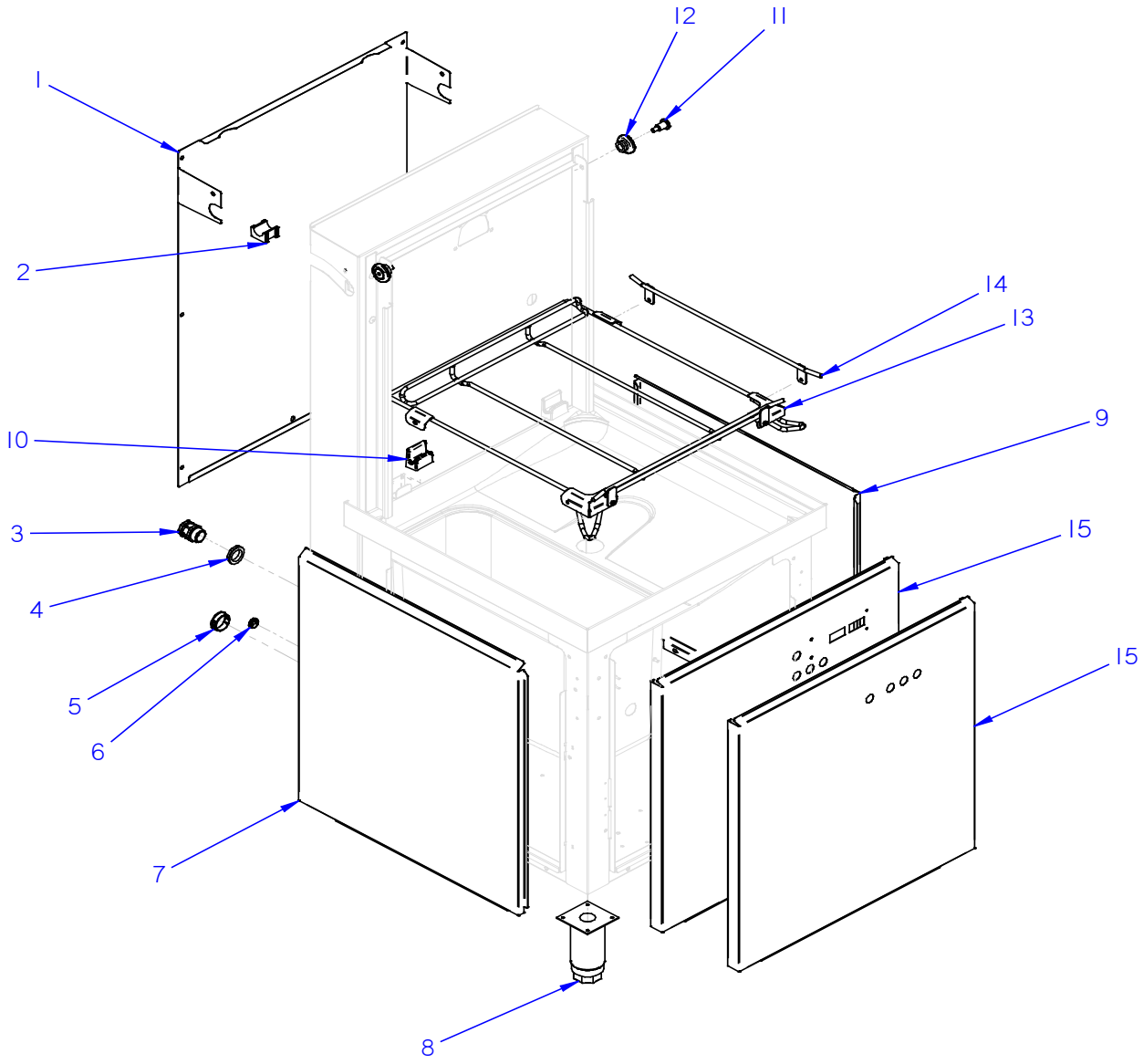

MUEBLE / CABINET / MEUBLE	WHC-502	WHC-502 T

MUEBLE / CABINET / MEUBLE

ITEM	REF.	DENOMINACIÓN	DENOMINATION	DÉNOMINATION	WHC-502	WHC-502 T	HASTA / UNTIL / JUSQU'A	DESDE / FROM / DEPUIS	OBSERVACIONES / NOTES / OBSERVATIONS
1	12346161	PANEL POSTERIOR	BACK PANEL	PANNEAU POSTÉRIEUR	1	1			
2	12137818	SOPORTE ASA	HANDLE SUPPORT	SUPPORT POIGNÉE	2	2			
3	12009927	PRENSA ESTOPAS	CABLE GLAND	PRESSE-ÉTOUPE	1	1			unidad en centímetros / unit in centimeters
4	12010063	CONTRATUERCA	LOCKNUT	CONTRE-ÉCROU	1	1			
5	12326238	CASQUILLO AJUSTE A PRESION	PRESSURE ADJUSTEMENT BUSHING	BAGUE RÉGLAGE DE PRESSION	1	1			
6	12321712	PASACABLES	CABLE GLAND	PASSE-CÂBLES	1	1			
7	12132805	PANEL LATERAL IZQUIERDO	LEFT SIDE PANEL	PANNEAU LATÉRAL GAUCHE	1	1			
8	12009104	PATA REGULABLE	ADJUSTABLE LEG	PIED RÉGLABLE	4	4			
9	12132801	PANEL LATERAL DERECHO	RIGHT SIDE PANEL	PANNEAU LATÉRAL DROIT	1	1			
10	12241684	CUBIERTA SOPORTE CESTILLO	BASKET SUPPORT COVER	COUVERCLE SUPPORT PANIER	2	2			
11	12248823	TORNILLO RODILLO ELEVACION	LIFTING ROLLER SCREW	VIS ROULEAU LEVAGE	2	2			
12	12047509	RODILLO CAPO	HOOD ROLLER	ROULEAU CAPOT	2	2			
13	12134042	BASE CESTILLO	BASKET BASE	BASE PANIER	1	1			
14	12337836	TOPE BASE CESTILLO	BASKET BASE END	BASE PANIER ARRÊT	1	1			
15	12321915	PANEL FRONTAL	FRONT PANEL	PANNEAU FRONTALE	1	-			
15	12329549	PANEL FRONTAL	FRONT PANEL	PANNEAU FRONTALE	-	1			

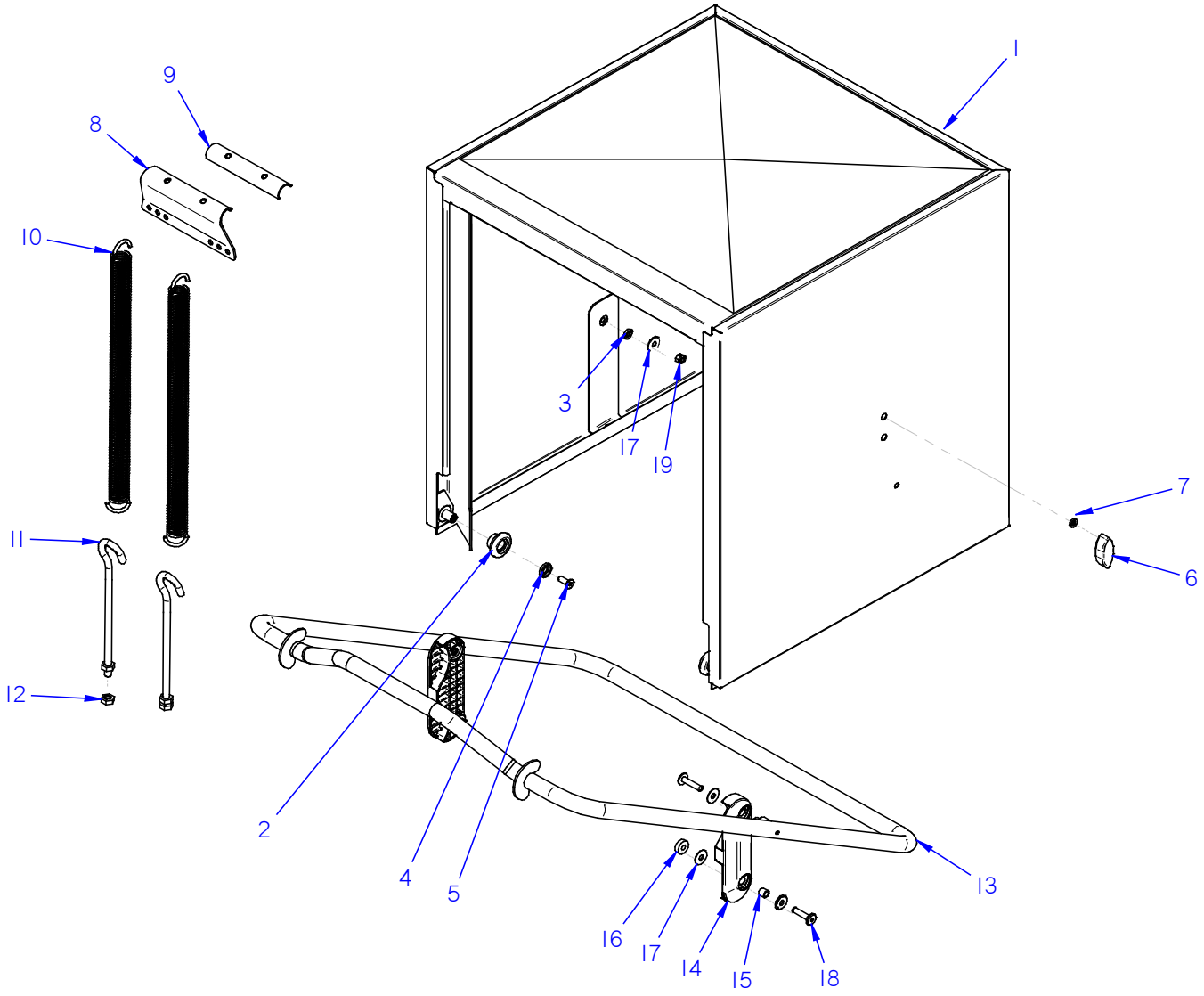

CAPOTA SIMPLE / SIMPLE HOOD / CAPOT SIMPLE	WHC-502

CAPOTA SIMPLE / SIMPLE HOOD / CAPOT SIMPLE

ITEM	REF.	DENOMINACIÓN	DENOMINATION	DÉNOMINATION	WHC-502	HASTA / UNTIL / JUSQU'A	DESDE / FROM / DEPUIS	OBSERVACIONES / NOTES / OBSERVATIONS
1	12323999	CAPÓ SIMPLE	SIMPLE HOOD	CAPOT SIMPLE	1			
2	12047509	RODILLO CAPO	HOOD ROLLER	ROULEAU CAPOT	2			
3	12010256	JUNTA TORICA 9.12x16.18x3.53	9.12x16.18x3.53 O-RING	JOINT TORIQUE 9.12x16.18x3.53	2			
4	12098021	TOPE RODILLO CAPOTA	HOOD ROLLER CAP	BUTÉE ROULEAU CAPOT	2			
5	12098022	TORNILLO RODILLO CAPOTA	HOOD ROLLER SCREW	VIS ROULEAU CAPOT	2			
6	12319876	TOPE BIELA CAPOTA	HOOD CONNECTING ROD CAP	BUTÉE BIELLE CAPOT	2			
7	12010132	ARANDELA A6 NYLON	A6 NYLON WASHER	RONDELLE A6 NYLON	4			
8	12136708	SOPORTE MUELLES	SPRINGS SUPPORT	SUPPORT JETEE	1			
9	12139223	DESLIZANTE SOPORTE MUELLES	SPRINGS SUPPORT SLIDING	GLISSANT SUPPORT JETEE	1			
10	12136328	MUELLE CAPOTA	HOOD SPRING	RESSORT CAPOT	2			
11	12137886	GANCHO ROSCADO M10 X 170	THREADED HOOK M10x170	CROCHET FILETÉ M10 X 170	2			
12	12010248	TUERCA HEXAGONAL M10	M10 HEXAGONAL NUT	ÉCROU HEXAGONAL M10	4			
13	12323557	ASA CAPOTA	HOOD HANDLE	ANSE CAPOT	1			
14	12319871	BIELA CAPOTA	HOOD CONNECTING ROD	CAPOT BIELLE	2			
15	12323643	PASADOR 8x12x10	8x12x10 PIN	BARRETTE 8x12x10	2			
16	12342279	CASQUILLO SEPARADOR	SPACER BUSHING	BAGUE SEPARATEUR	1			
17	12010205	ARANDELA D8	D8 WASHER	RONDELLE D8	8			
18	12323575	TORNILLO M8x35	M8x35 SCREW	VIS M8x35	4			
19	12250162	TUERCA AUTOBLOCANTE M8	M8 SELF-LOCKING NUT	ÉCROU AUTOBLOQUANT M8	2			

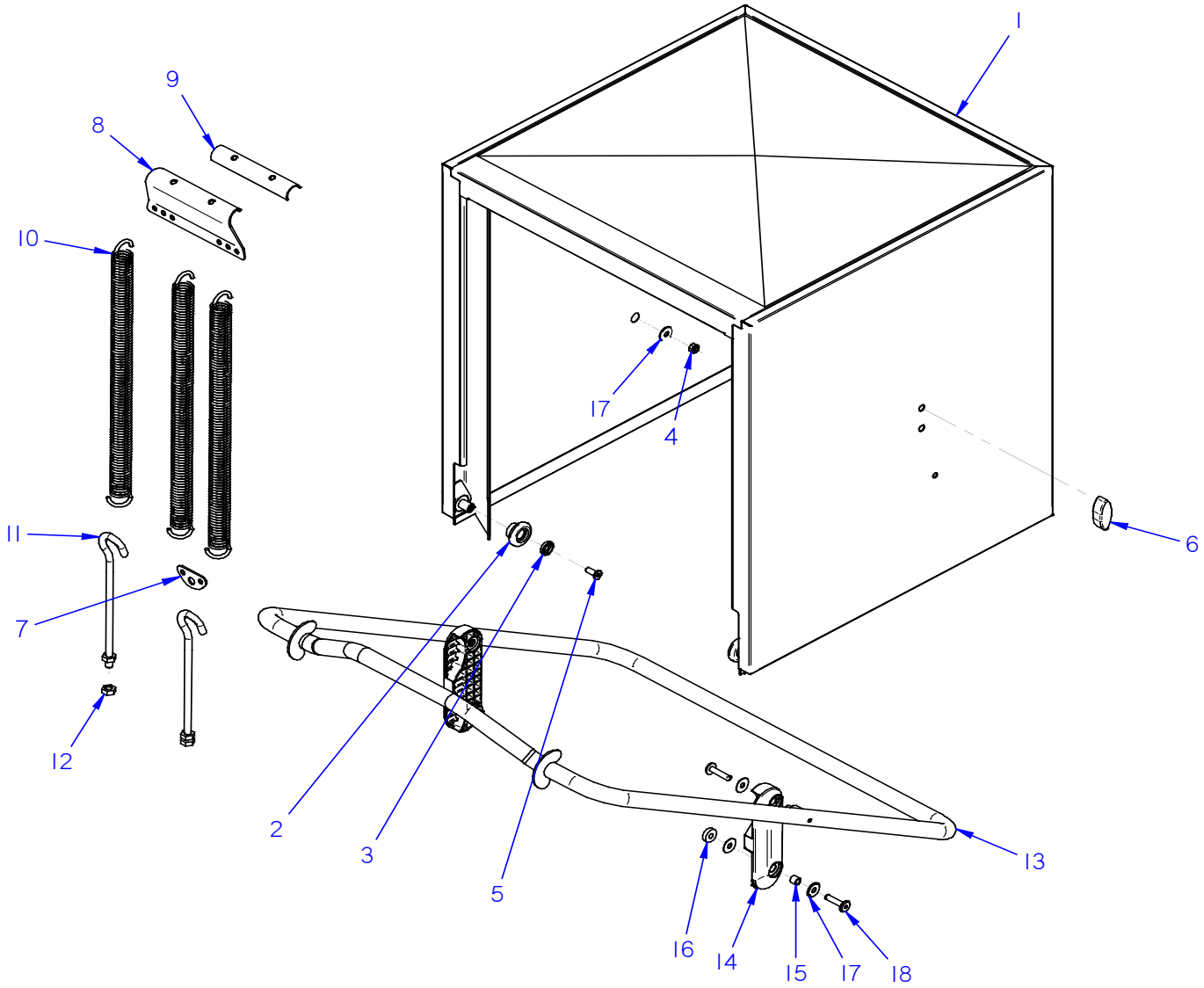

CAPOTA DOBLE / DOUBLE HOOD / CAPOT DOUBLE	WHC-502	P

CAPOTA DOBLE / DOUBLE HOOD / CAPOT DOUBLE

ITEM	REF.	DENOMINACIÓN	DENOMINATION	DÉNOMINATION	WHC-502	P.	HASTA / UNTIL / JUSQU'A	DESDE / FROM / DEPUIS	OBSERVACIONES / NOTES / OBSERVATIONS
1	12324080	CAPÓ DOBLE	DOUBLE HOOD	CAPOT DOUBLE	1				
2	12047509	RODILLO CAPO	HOOD ROLLER	ROULEAU CAPOT	2				
3	12098021	TOPE RODILLO CAPOTA	HOOD ROLLER CAP	BUTÉE ROULEAU CAPOT	2				
4	12250162	TUERCA AUTOBLOCANTE M8	M8 SELF-LOCKING NUT	ÉCROU AUTOBLOQUANT M8	2				
5	12098022	TORNILLO RODILLO CAPOTA	HOOD ROLLER SCREW	VIS ROULEAU CAPOT	2				
6	12319876	TOPE BIELA CAPOTA	HOOD CONNECTING ROD CAP	BUTÉE BIELLE CAPOT	2				
7	12390649	SOPORTE MUELLES INFERIOR	LOWER SPRINGS SUPPORT	SUPPORT JETEE INFÉRIEUR	1				
8	12136708	SOPORTE MUELLES	SPRINGS SUPPORT	SUPPORT JETEE	1				
9	12139223	DESLIZANTE SOPORTE MUELLES	SPRINGS SUPPORT SLIDING	GLISSANT SUPPORT JETEE	1				
10	12136328	MUELLE CAPOTA	HOOD SPRING	RESSORT CAPOT	3				
11	12137886	GANCHO ROSCADO M10 X 170	THREADED HOOK M10x170	CROCHET FILETÉ M10 X 170	2				
12	12010248	TUERCA HEXAGONAL M10	M10 HEXAGONAL NUT	ÉCROU HEXAGONAL M10	4				
13	12323557	ASA CAPOTA	HOOD HANDLE	ANSE CAPOT	1				
14	12319871	BIELA CAPOTA	HOOD CONNECTING ROD	CAPOT BIELLE	2				
15	12323643	PASADOR 8x12x10	8x12x10 PIN	BARRETTE 8x12x10	2				
16	12342279	CASQUILLO SEPARADOR	SPACER BUSHING	BAGUE SEPARATEUR	1				
17	12010205	ARANDELA D8	D8 WASHER	RONDELLE D8	8				
18	12323575	TORNILLO M8x35	M8x35 SCREW	VIS M8x35	4				

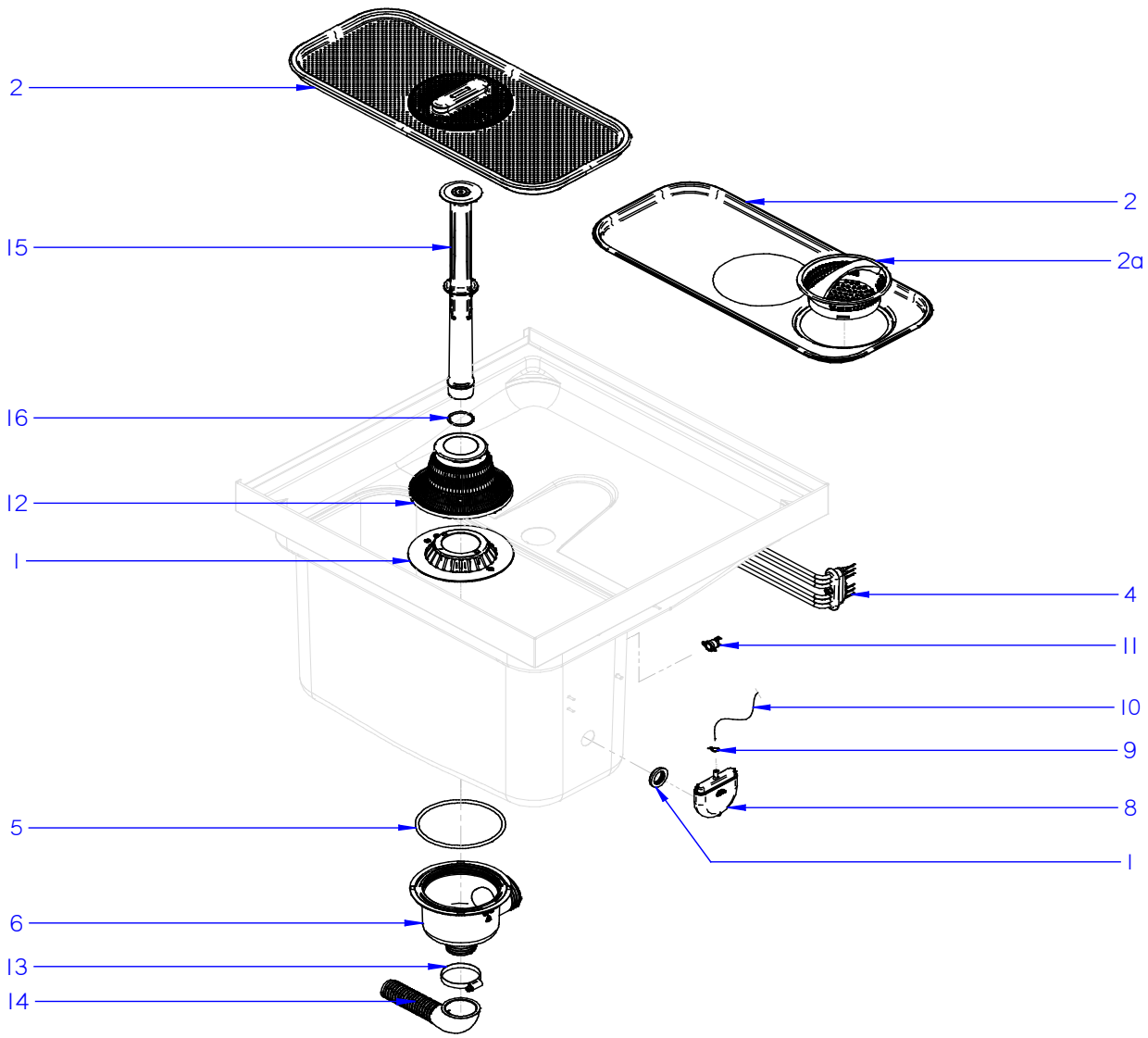

COMPONENTES CUBA / TANK PARTS / COMPOSANTS DU CUVE	WHC-502

COMPONENTES CUBA / TANK PARTS / COMPOSANTS DU CUVE

ITEM	REF.	DENOMINACIÓN	DENOMINATION	DÉNOMINATION	WHC-502	HASTA / UNTIL / JUSQU'A	DESDE / FROM / DEPUIS	OBSERVACIONES / NOTES / OBSERVATIONS
1	12048039	AMARRE CUBETA	BUCKET CLAMPING	FIXATION CUVETTE	1			
2	12332431	BANDEJA FILTRO	FILTER TRAY	PLATEAU FILTRE	1			
2	12139112	BANDEJA FILTRO	FILTER TRAY	PLATEAU FILTRE	1			MODELO SF / SF MODEL / MODÈLE SF
2a	12048609	CESTILLO RECOGEDOR	COLLECTOR BASKET	PANIER RÉCUPÉRATEUR	1			MODELO SF / SF MODEL / MODÈLE SF
3	12048039	AMARRE CUBETA	BUCKET CLAMPING	FIXATION CUVETTE	1			
4	12312563	RESISTENCIA TRIPLE 3kW	3kW TRIPLE HEATING ELEMENT	RÉSISTANCE 230V 3kW	1			
5	12048717	JUNTA TORICA 126.35X5.33	O-RING 126.35X5.33	JOINT TORIQUE O-126.35X5.33	1			
6	12139071	CUBETA	BUCKET	CUVETTE	1			
7	12024049	PASAMUROS D28	D28 MUFF	MANCHON D28	1			
8	12341416	CAMARA PRESOSTATO	PRESSURE SWITCH CHAMBER	PRESSOSTAT CUVE	1			
9	12023707	BRIDA ELASTICA TUBO	ELASTIC CLAMP FOR PIPES	COLLIER DE SERRAGE MÉTALLIQUE	1			
10	11000066	TUBO GOMA NEGRO D8X4	D8X4 BLACK RUBBER PIPE	TUYAU DE CAOUTCHOUC D8x4	1			Unidad en metros / unit in meters / metres
11	12266544	TERMOSTATO SEGURIDAD 95	SECURITY THERMOSTAT 95	THERMOSTAT DE SÉCURITÉ 95	1			
12	12049652	FILTRO COMPLETO	COMPLETE FILTER	FILTRE AVEC POIGNÉE	1			
13	12009962	ABRAZADERA 40-60MM	40-60 CLAMP	COLLIER DE SERRAGE 40-60	1			
14	12024473	MANGUERA DESAGÜE	DRAINAGE PIPE	FLEXIBLE VIDANGE	1			
15	12332430	ALIVIADERO	OVERFLOW PIPE	TUBE DE TROP PLEIN	1			INCLUDES ITEM 2
16	12048748	JUNTA TORICA 37x32x2.5	O-RING 37x32x2.5	JOINT TORIQUE 37x32x2.5	1			

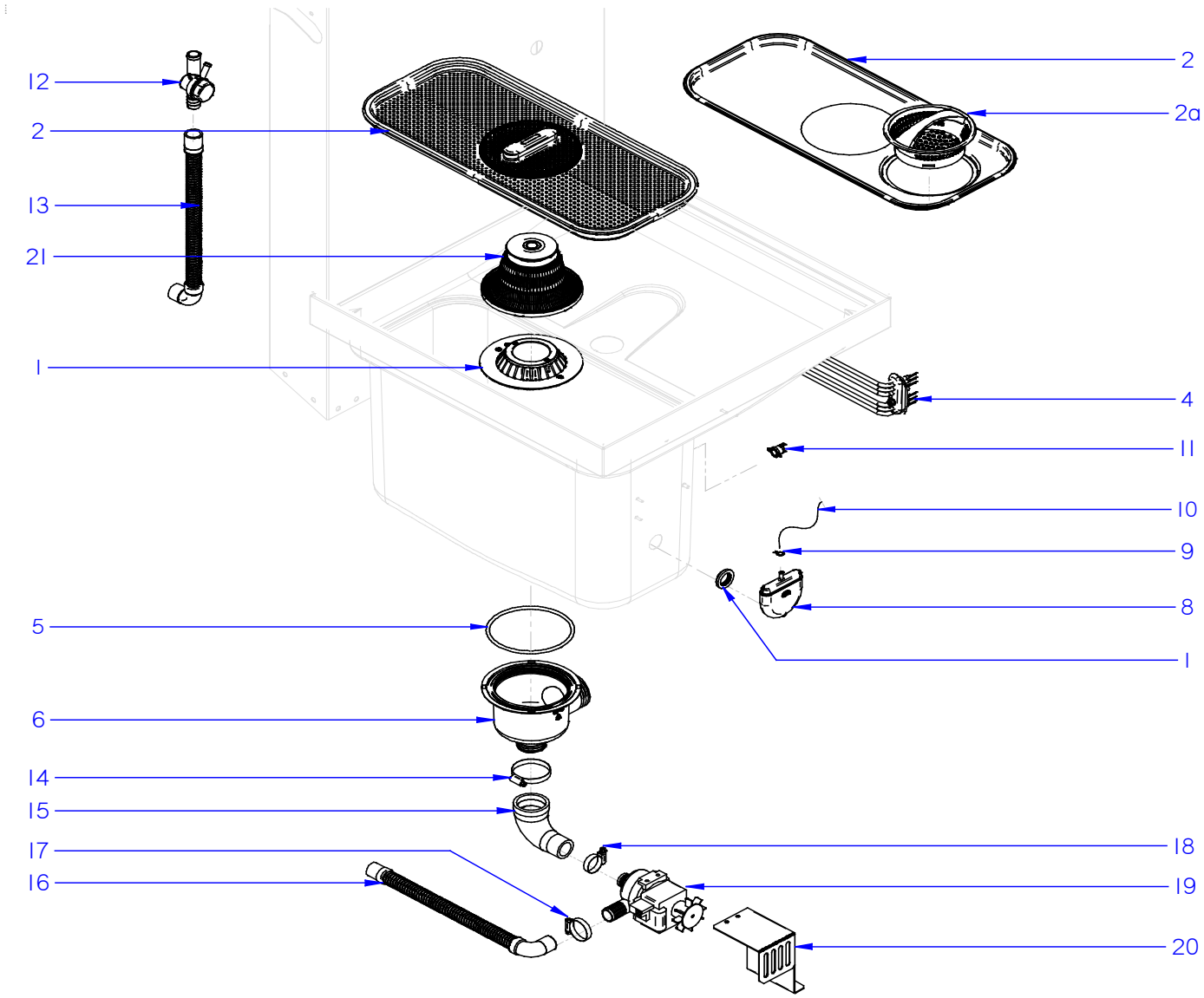

COMPONENTES CUBA B / TANK PARTS B / COMPOSANTS DU CUVE B	WHC-502	B

COMPONENTES CUBA B / TANK PARTS B / COMPOSANTS DU CUVE B

ITEM	REF.	DENOMINACIÓN	DENOMINATION	DÉNOMINATION	WHC-502 B	HASTA / UNTIL / JUSQU'A	DESDE / FROM / DEPUIS	OBSERVACIONES / NOTES / OBSERVATIONS
1	12048039	AMARRE CUBETA	BUCKET CLAMPING	FIXATION CUVETTE	1			
2	12332431	BANDEJA FILTRO	FILTER TRAY	PLATEAU FILTRE	1			
2	12139112	BANDEJA FILTRO	FILTER TRAY	PLATEAU FILTRE	1			MODELO SF / SF MODEL / MODÈLE SF
2a	12048609	CESTILLO RECOGEDOR	COLLECTOR BASKET	PANIER RÉCUPÉRATEUR	1			MODELO SF / SF MODEL / MODÈLE SF
3	12048039	AMARRE CUBETA	BUCKET CLAMPING	FIXATION CUVETTE	1			
4	12312563	RESISTENCIA TRIPLE 3kW	3kW TRIPLE HEATING ELEMENT	RÉSISTANCE 230V 3kW	1			
5	12048717	JUNTA TORICA 126.35X5.33	O-RING 126.35X5.33	JOINT TORIQUE O-126.35X5.33	1			
6	12139071	CUBETA	BUCKET	CUVETTE	1			
7	12024049	PASAMUROS D28	D28 MUFF	MANCHON D28	1			
8	12341416	CAMARA PRESOSTATO	PRESSURE SWITCH CHAMBER	PRESSOSTAT CUVE	1			
9	12023707	BRIDA ELASTICA TUBO	ELASTIC CLAMP FOR PIPES	COLLIER DE SERRAGE MÉTALLIQUE	1			
10	11000066	TUBO GOMA NEGRO D8X4	D8X4 BLACK RUBBER PIPE	TUYAU DE CAOUTCHOUC D8x4	1			Unidad en metros / unit in meters / metres
11	12266544	TERMOSTATO SEGURIDAD 95	SECURITY THERMOSTAT 95	THERMOSTAT DE SÉCURITÉ 95	1			
12	12222207	DESAGÜE ANTIRRETORNO	ANTI RETURN DRAINAGE	VIDANGE ANTI-RETOUR	1			
13	12041936	MANGUERA SIFON DESAGÜE	SIPHON DRAINAGE PIPE	FLEXIBLE SIPHON VIDANGE	1			
14	12009962	ABRAZADERA 40-60MM	40-60 CLAMP	COLLIER DE SERRAGE 40-60	1			
15	12049606	CODO BOMBA DESAGÜE	DRAINAGE PUMP ELBOW	COUDE POMPE VIDANGE	1			
16	12023666	MANGUERA DESAGÜE	DRAINAGE HOSE	FLEXIBLE VIDANGE	1			
17	12009997	ABRAZADERA 25-40MM	25-40 CLAMP	COLLIER DE SERRAGE 25-40	2			
18	12010023	ABRAZADERA 20-32MM	20-32 CLAMP	COLLIER DE SERRAGE 20-32	1			
19	12023456	BOMBA DESAGÜE 96 W	DRAINAGE PUMP 96 W	POMPE VIDANGE 96 W	1			
19	12366034	BOMBA DESAGÜE 90 W	DRAINAGE PUMP 90 W	POMPE VIDANGE 90 W	1			
20	12336388	SOPORTE BOMBA	PUMP SUPPORT	SUPPORT POMPE	1			
21	12328781	FILTRO CON TIRADOR Y TAPA	FILTER WITH HANDLE AND COVER	FILTRE AVEC POIGNÉE ET COUVERCLE	1			

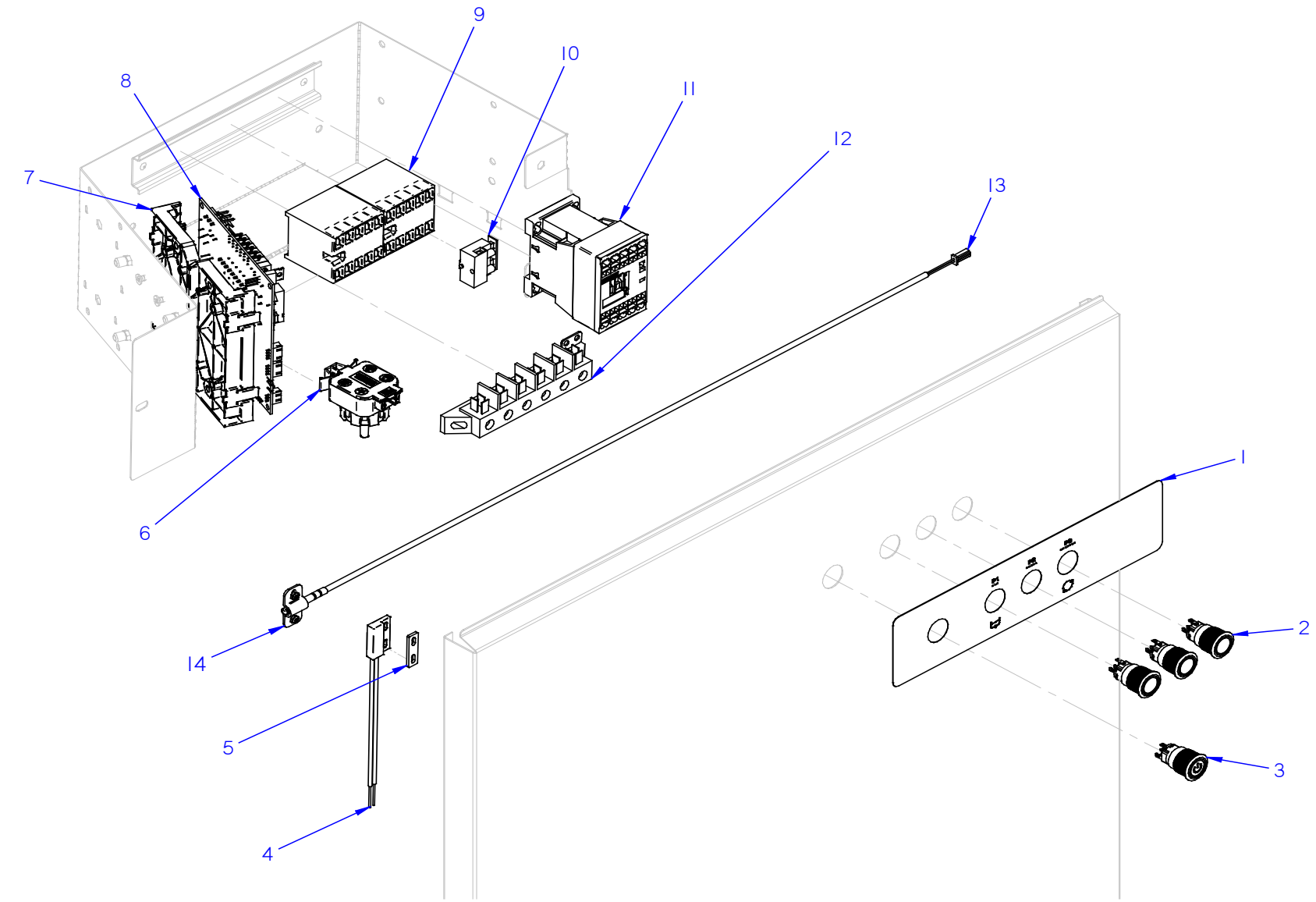

PORTAMANDOS / CONTROL PANEL / BANDEAU DE COMMANDES	WHC-502

PORTAMANDOS / CONTROL PANEL / BANDEAU DE COMMANDES

ITEM	REF.	DENOMINACIÓN	DENOMINATION	DÉNOMINATION	WHC-502	HASTA / UNTIL / JUSQU'A	DESDE / FROM / DEPUIS	OBSERVACIONES / NOTES / OBSERVATIONS
1	12321988	EMBELLECEDOR WHC-502	WHC-502 STICKER	ENJOLIVEUR WHC-502	1			
2	12241256	PULSADOR START	START BUTTON	BOUTON START	3			
3	12242881	PULSADOR DE ENCENDIDO	POWER ON BUTTON	BOUTON DE MARCHE	1			
4	12316678	INTERRUPTOR MAGNETICO	MAGNETIC SWITCH	INTERRUPTEUR MAGNÉTIQUE	1			
5	12363996	CHAPA INTERRUPTOR MAGNETICO	MAGNETIC SWITCH SHEET	PLAQUE INTERRUPTEUR MAGNÉTIQUE	1			
6	12042019	PRESOSTATO SIMPLE	ELECTRONIC PRESSURE-SWITCH	PRESSOSTAT SIMPLE	1			
7	12364855	SOPORTE TARJETA	CARD SUPPORT	SUPPORT CARTE	1			
8	12372285	TARJETA CONTROL 7 RELES	7 RELAY CONTROL BOARD	CARTE DE CONTRÔLE 7 RELAIS	1			
8	12372286	TARJETA CONTROL 12 RELES	12 RELAY CONTROL BOARD	CARTE DE CONTRÔLE 12 RELAIS	1			SOFT (S) _ RECOVERY SYSTEM (RC) _ SENSORIZATION (SZ)
9	12024011	CONTACTOR 4 VIAS	4 WAY CONTACTOR	CONTACTEUR 4 VOIES	2			
10	12045569	BORNA PORTAFUSIBLES	FUSE HOLDER CONNECTOR	BORNE PORTE-FUSIBLE	1			
	12101598	FUSIBLE 10A	FUSE 10A	FUSIBLE 10A	1			
11	12024040	CONTACTOR 4 VIAS	4 WAY CONTACTOR	CONTACTEUR 4 VOIES	1			
12	12025183	REGLETA AUXILIAR	AUXILIARY TERMINAL	BORNIER AUXILIAIRE	1			
13	12318241	SONDA NTC	NTC PROBE	SONDE NTC	1			
14	12291412	AMARRE SONDA NTC	NTC PROBE TIE	ATTACHE SONDE NTC	1			

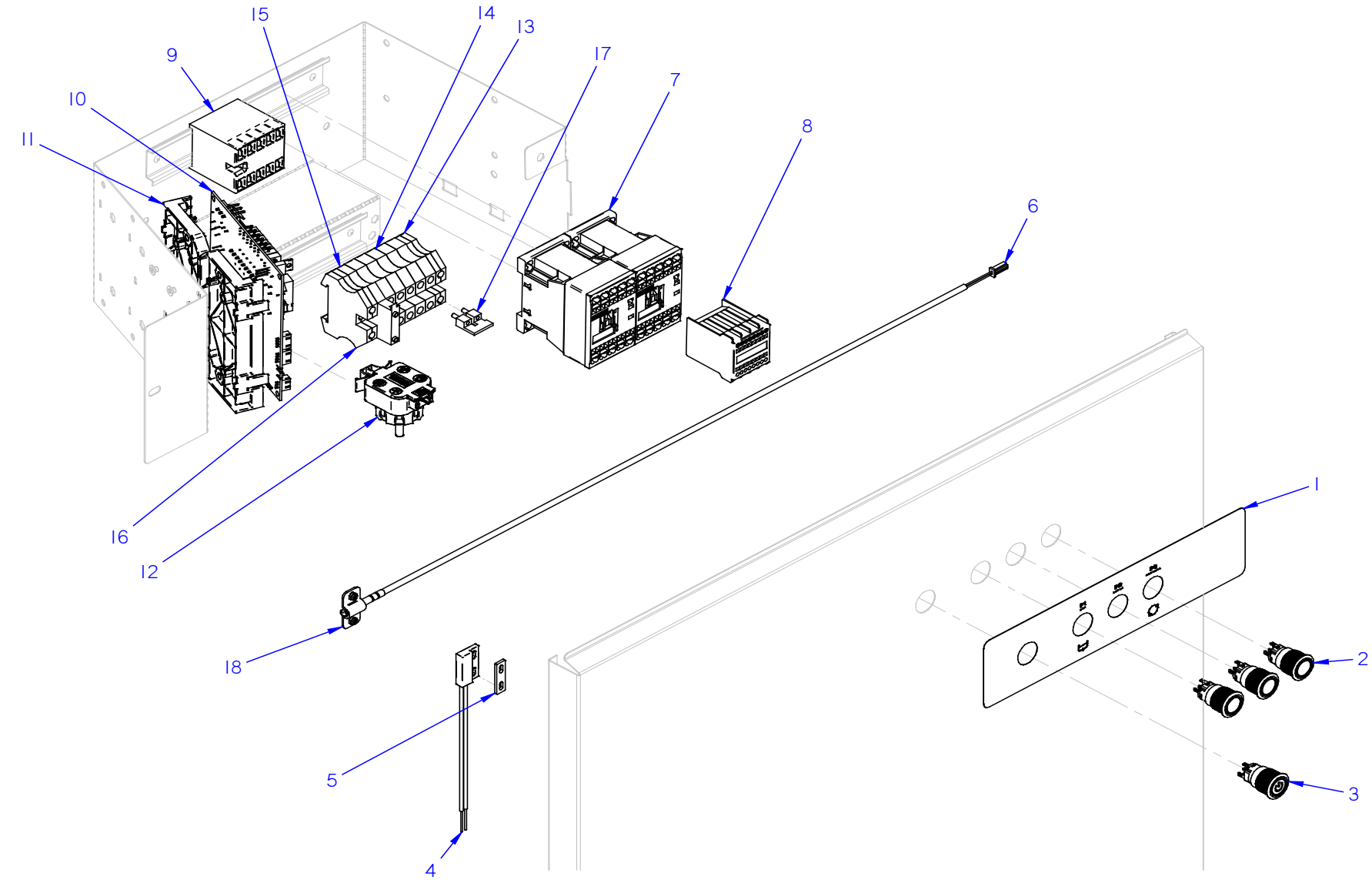

PORTAMANDOS / CONTROL HOLDER / BANDEAU DE COMMANDES	WHC-502 MULTIPOWER

PORTAMANDOS / CONTROL HOLDER / BANDEAU DE COMMANDES

ITEM	REF.	DENOMINACIÓN	DENOMINATION	DÉNOMINATION	WHC-502 MULTIPOWER	HASTA / UNTIL / JUSQU'A	DESDE / FROM / DEPUIS	OBSERVACIONES / NOTES / OBSERVATIONS
1	12321988	EMBELLECEDOR WHC-502	WHC-502 STICKER	ENJOLIVEUR WHC-502	1			
2	12241256	PULSADOR START	START BUTTON	BOUTON START	3			
3	12242881	PULSADOR DE ENCENDIDO	POWER ON BUTTON	BOUTON DE MARCHE	1			
4	12316678	INTERRUPTOR MAGNETICO	MAGNETIC SWITCH	INTERRUPTEUR MAGNÉTIQUE	1			
5	12363996	CHAPA INTERRUPTOR MAGNETICO	MAGNETIC SWITCH SHEET	PLAQUE INTERRUPTEUR MAGNÉTIQUE	1			
6	12318241	SONDA NTC	NTC PROBE	SONDE NTC	1			
7	12024040	CONTACTOR 4 VIAS	4 WAY CONTACTOR	CONTACTEUR 4 VOIES	2			
8	12123259	CONTACTOR AUXILIAR	AUXILIAR CONTACTOR	CONTACTEUR AUXILIAIRE	1			
9	12024011	CONTACTOR 4 VIAS	4 WAY CONTACTOR	CONTACTEUR 4 VOIES	1			
10	12372285	TARJETA CONTROL 7 RELES	7 RELAY CONTROL BOARD	CARTE DE CONTRÔLE 7 RELAIS	1			
10	12372286	TARJETA CONTROL 12 RELES	12 RELAY CONTROL BOARD	CARTE DE CONTRÔLE 12 RELAIS	1			SOFT (S) _ RECOVERY SYSTEM (RC) _ SENSORIZATION (SZ)
11	12364855	SOPORTE TARJETA	CARD SUPPORT	SUPPORT CARTE	1			
12	12042019	PRESOSTATO SIMPLE	ELECTRONIC PRESSURE-SWITCH	PRESSOSTAT SIMPLE	1			
13	12024743	BORNA TIERRA	EARTH TERMINAL	BORNE TERRE	1			
14	12023373	BORNA PASO	TERMINAL	BORNE DE CONNEXION	5			
15	12025158	BORNA PORTAFUSIBLES	FUSE HOLDER CONNECTOR	BORNE PORTE-FUSIBLES	1			
	12101598	FUSIBLE 10A	FUSE 10A	FUSIBLE 10A	1			
16	12024199	BORNA TOPE FINAL	FINAL END TERMINAL	BUTÉE FINALE DE BORNIER	1			
17	12103361	BORNE PUENTE 2 VIAS	JUMPER TERMINAL 2 WAY	BORNIER VOLANT 2 VOIES	1			
18	12023142	AMARRE SONDA NTC	NTC PROBE TIE	ATTACHE SONDE NTC	1			

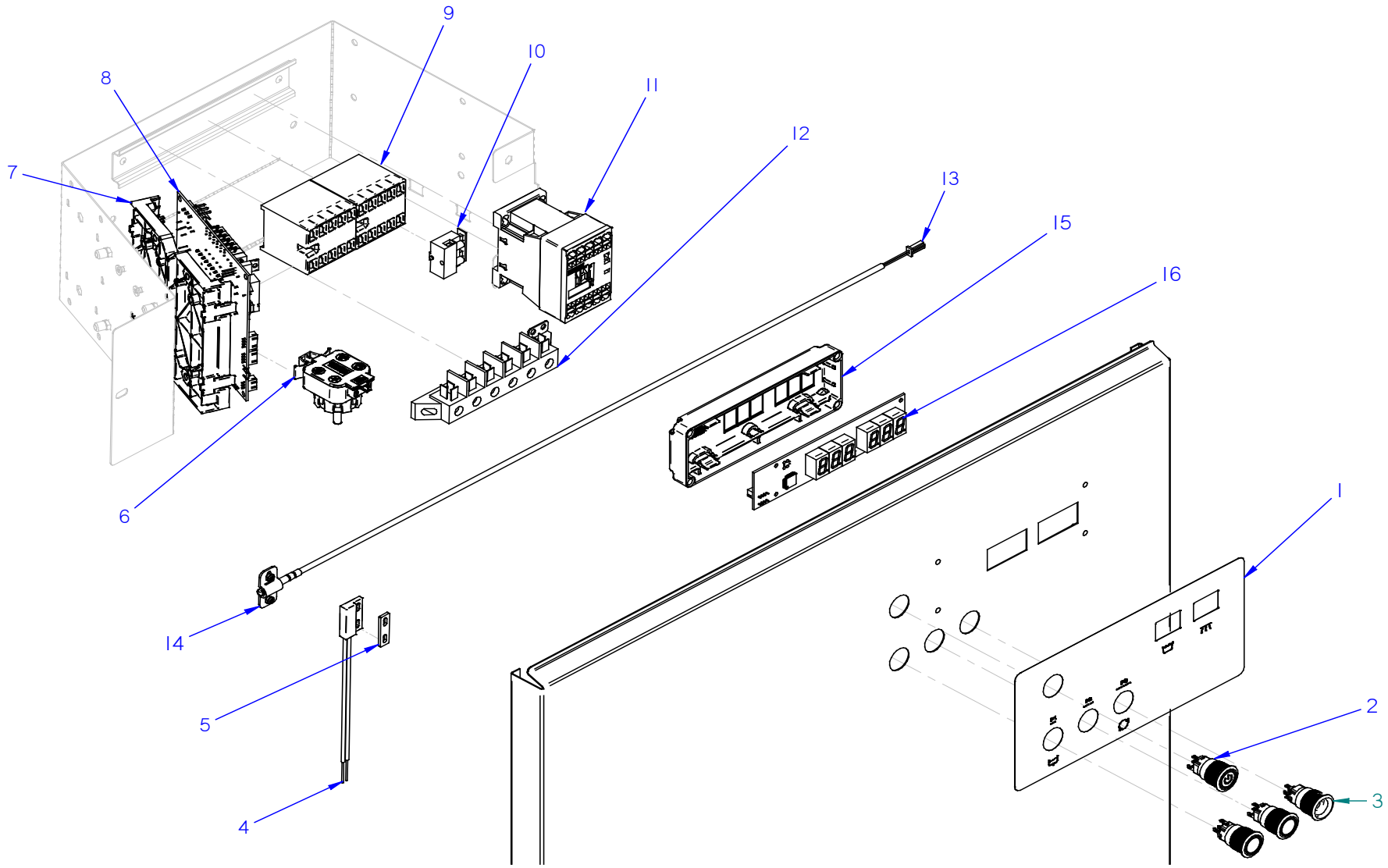

PORTAMANDOS / CONTROL HOLDER / BANDEAU DE COMMANDES		WHC-502 T

PORTAMANDOS / CONTROL HOLDER / BANDEAU DE COMMANDES

ITEM	REF.	DENOMINACIÓN	DENOMINATION	DÉNOMINATION	WHC-502 T	HASTA / UNTIL / JUSQU'A	DESDE / FROM / DEPUIS	OBSERVACIONES / NOTES / OBSERVATIONS
1	12322071	EMBELLECEDOR WHC-502 T_503	WHC-502 T_503 STICKER	ENJOLIVEUR WHC-502 T_503	1			
2	12242881	PULSADOR DE ENCENDIDO	POWER ON BUTTON	BOUTON DE MARCHE	1			
3	12241256	PULSADOR START	START BUTTON	BOUTON START	3			
4	12316678	INTERRUPTOR MAGNETICO	MAGNETIC SWITCH	INTERRUPTEUR MAGNÉTIQUE	1			
5	12363996	CHAPA INTERRUPTOR MAGNETICO	MAGNETIC SWITCH SHEET	PLAQUE INTERRUPTEUR MAGNÉTIQUE	1			
6	12042019	PRESOSTATO SIMPLE	ELECTRONIC PRESSURE-SWITCH	PRESSOSTAT SIMPLE	1			
7	12364855	SOPORTE TARJETA	CARD SUPPORT	SUPPORT CARTE	1			
8	12372285	TARJETA CONTROL 7 RELES	7 RELAY CONTROL BOARD	CARTE DE CONTRÔLE 7 RELAIS	1			
8	12372286	TARJETA CONTROL 12 RELES	12 RELAY CONTROL BOARD	CARTE DE CONTRÔLE 12 RELAIS	1			SOFT (S) _ RECOVERY SYSTEM (RC) _ SENSORIZATION (SZ)
9	12024011	CONTACTOR 4 VIAS	4 WAY CONTACTOR	CONTACTEUR 4 VOIES	2			
10	12045569	BORNA PORTAFUSIBLES	FUSE HOLDER CONNECTOR	BORNE PORTE-FUSIBLE	1			
	12101598	FUSIBLE 10A	FUSE 10A	FUSIBLE 10A	1			
11	12024040	CONTACTOR 4 VIAS	4 WAY CONTACTOR	CONTACTEUR 4 VOIES	1			
12	12025183	REGLETA AUXILIAR	AUXILIARY TERMINAL	BORNIER AUXILIAIRE	1			
13	12318241	SONDA NTC	NTC PROBE	SONDE NTC	1			
14	12291412	AMARRE SONDA NTC	NTC PROBE TIE	ATTACHE SONDE NTC	1			
15	12326557	SOPORTE TARJETA CONTROL	CONTROL BOARD SUPPORT	SUPPORT CARTE DE CONTRÔLE	1			
16	12298672	CONTROL TARJETA DISPLAYS	DISPLAYS CONTROL BOARD	CARTE DE CONTRÔLE DISPLAYS	1			

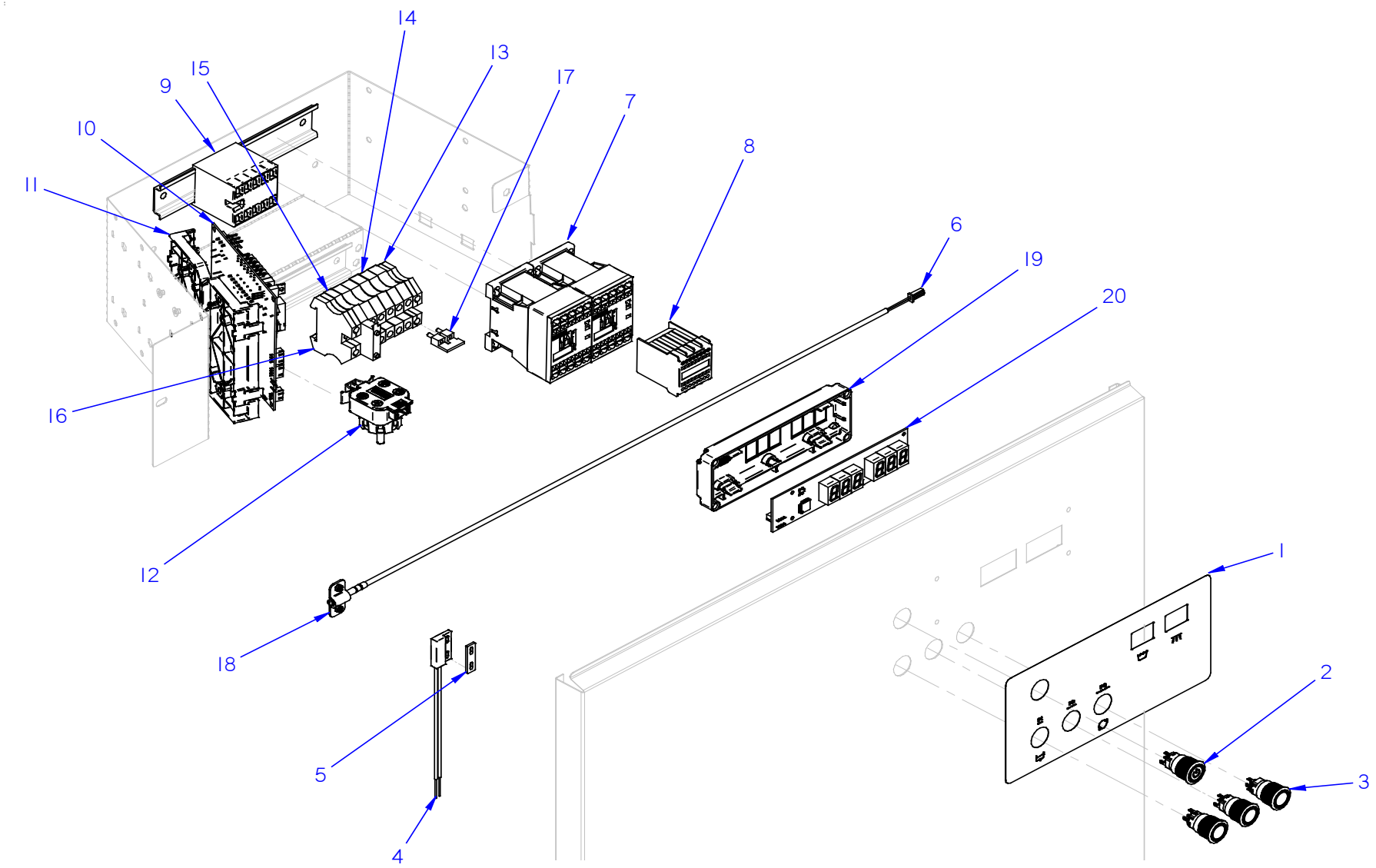

PORTAMANDOS / CONTROL HOLDER / BANDEAU DE COMMANDES	WHC-502 T MULTIPOWER

PORTAMANDOS / CONTROL HOLDER / BANDEAU DE COMMANDES

ITEM	REF.	DENOMINACIÓN	DENOMINATION	DÉNOMINATION	WHC-502 T MULTIPOWER	HASTA / UNTIL / JUSQU'A	DESDE / FROM / DEPUIS	OBSERVACIONES / NOTES / OBSERVATIONS
1	12322071	EMBELLECEDOR WHC-502 T_503	WHC-502 T_503 STICKER	ENJOLIVEUR WHC-502 T_503	1			
2	12242881	PULSADOR DE ENCENDIDO	POWER ON BUTTON	BOUTON DE MARCHE	1			
3	12241256	PULSADOR START	START BUTTON	BOUTON START	3			
4	12316678	INTERRUPTOR MAGNETICO	MAGNETIC SWITCH	INTERRUPTEUR MAGNÉTIQUE	1			
5	12363996	CHAPA INTERRUPTOR MAGNETICO	MAGNETIC SWITCH SHEET	PLAQUE INTERRUPTEUR MAGNÉTIQUE	1			
6	12318241	SONDA NTC	NTC PROBE	SONDE NTC	1			
7	12024040	CONTACTOR 4 VIAS	4 WAY CONTACTOR	CONTACTEUR 4 VOIES	2			
8	12123259	CONTACTOR AUXILIAR	AUXILIAR CONTACTOR	CONTACTEUR AUXILIAIRE	1			
9	12024011	CONTACTOR 4 VIAS	4 WAY CONTACTOR	CONTACTEUR 4 VOIES	1			
10	12372285	TARJETA CONTROL 7 RELES	7 RELAY CONTROL BOARD	CARTE DE CONTRÔLE 7 RELAIS	1			
10	12372286	TARJETA CONTROL 12 RELES	12 RELAY CONTROL BOARD	CARTE DE CONTRÔLE 12 RELAIS	1			SOFT (S) _ RECOVERY SYSTEM (RC) _ SENSORIZATION (SZ)
11	12364855	SOPORTE TARJETA	CARD SUPPORT	SUPPORT CARTE	1			
12	12042019	PRESOSTATO SIMPLE	ELECTRONIC PRESSURE-SWITCH	PRESSOSTAT SIMPLE	1			
13	12024743	BORNA TIERRA	EARTH TERMINAL	BORNE TERRE	1			
14	12023373	BORNA PASO	TERMINAL	BORNE DE CONNEXION	5			
15	12025158	BORNA PORTAFUSIBLES	FUSE HOLDER CONNECTOR	BORNE PORTE-FUSIBLES	1			
	12101598	FUSIBLE 10A	FUSE 10A	FUSIBLE 10A	1			
16	12024199	BORNA TOPE FINAL	FINAL END TERMINAL	BUTÉE FINALE DE BORNIER	1			
17	12103361	BORNE PUENTE 2 VIAS	JUMPER TERMINAL 2 WAY	BORNIER VOLANT 2 VOIES	1			
18	12023142	AMARRE SONDA NTC	NTC PROBE TIE	ATTACHE SONDE NTC	1			
19	12326557	SOPORTE TARJETA CONTROL	CONTROL BOARD SUPPORT	SUPPORT CARTE DE CONTRÔLE	1			
20	12298672	CONTROL TARJETA DISPLAYS	DISPLAYS CONTROL BOARD	CARTE DE CONTRÔLE DISPLAYS	1			

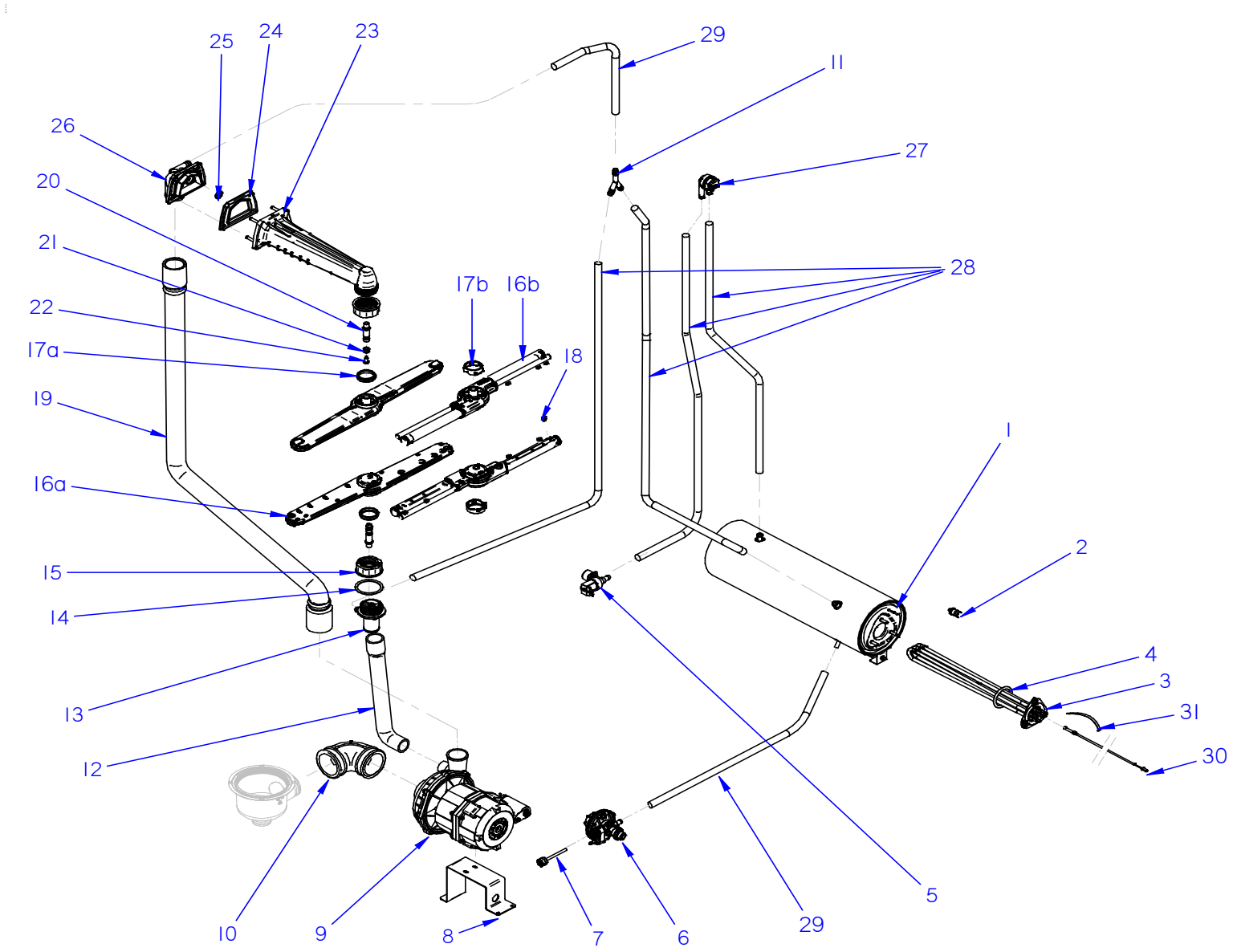

SISTEMA HIDRAULICO / HIDRAULIC SYSTEM / SYSTÈME HYDRAULIQUE	WHC-502

SISTEMA HIDRAULICO / HIDRAULIC SYSTEM / SYSTÈME HYDRAULIQUE

ITEM	REF.	DENOMINACIÓN	DENOMINATION	DÉNOMINATION	WHC-502	HASTA / UNTIL / JUSQU'A	DESDE / FROM / DEPUIS	OBSERVACIONES / NOTES / OBSERVATIONS
1	12323756	CALDERÍN COMPLETO	COMPLETE BOILER	CHAUDIÈRE COMPLET	1			
2	12266544	TERMOSTATO SEGURIDAD 95	SAFETY THERMOSTAT 95	THERMOSTÁT DE SÉCURITÉ 95	1			
3	12265544	RESISTENCIA TRIPLE 6 kW	6 kW TRIPLE HEATING ELEMENT	ÉLEMÉNT CHAUFFANT TRIPLE 6 kW	1			INCLUYE ITEM 4 INCLUDED
4	12102062	JUNTA TORICA RESISTENCIA	HEATING ELEMENT O-RING	JOINT TORIQUE RÉSISTANCE	1			
5	12152753	ELECTROVALVULA SIMPLE	SIMPLE SOLENOID VALVE	ÉLECTROVANNE SIMPLE	1			
6	12133010	DOSFICADOR ABRILLANTADOR	RINSE-AID DISPENSER	DOSEUR LIQUIDE DE RINÇAGE	1			
7	12265502	CONDUCTO ABRILLANTADOR	RINSE AID PIPE	CONDUIT RINÇAGE	1			
8	12316620	SOPORTE BOMBA	PUMP SUPPORT	SUPPORT POMPE	1			
9	12294868	BOMBA DE LAVADO 7,45 kW 50Hz	7,45 kW WASH PUMP 50Hz	POMPE DE LAVAGE 7,45 kW 50Hz	1			
9	12333066	BOMBA DE LAVADO 7,45 kW 60Hz	7,45 kW WASH PUMP 60Hz	POMPE DE LAVAGE 7,45 kW 60Hz	1			
10	12139078	CONDUCTO ASPIRACION	SUCTION PIPE	CONDUIT D'ASPIRATION	1			
11	12023511	RACORD EN Y	Y FITTING	RACCORD EN Y	1			
12	12312393	CONDUCTO IMPULSION INFERIOR	LOWER IMPULSION PIPE	TUYAU IMPULSION INFÉRIEUR	1			
13	12312341	SOPORTE DISTRIBUIDOR	DISTRIBUTOR SUPPORT	SUPPORT DISTRIBUTEUR	1			
14	12295896	JUNTA SOPORTE DISTRIBUIDOR	DISTRIBUTOR SUPPORT SEAL	JOINT SUPPORT DISTRIBUTEUR	1			
15	12268646	AMARRE SOPORTE DISTRIBUIDOR	DISTRIBUTOR SUPPORT TIE	ATTACHE SUPPORT DISTRIBUTEUR	2			
16a	12304866	DISTRIBUIDOR LAVADO Y ACLARADO	WASHING AND RINSING DISTRIBUTOR	DISTRIBUTEUR LAVAGE ET RINÇAGE	2			
16b	12329354	DISTRIBUIDOR LAVADO Y ACLARADO	WASHING AND RINSING DISTRIBUTOR	DISTRIBUTEUR LAVAGE ET RINÇAGE	2			INOXIDABLE / STAINLESS STEEL / INOX
17a	12309663	ANILLA ESTANQUEIDAD DISTRIBUIDOR	DISTRIBUTOR SEALING RING	BAGUE D'ETANCHÉITÉ DISTRIBUTEUR	2			
17b	12329583	ANILLA ESTANQUEIDAD DISTRIBUIDOR	DISTRIBUTOR SEALING RING	BAGUE D'ETANCHÉITÉ DISTRIBUTEUR	2			INOXIDABLE / STAINLESS STEEL / INOX
18	12163686	INYECTOR ACLARADO	RINSING NOZZLE	TUYÈRE RINÇAGE	12			INOXIDABLE / STAINLESS STEEL / INOX
19	12312423	CONDUCTO IMPULSION SUPERIOR	UPPER IMPULSION PIPE	TUYAU IMPULSION SUPÉRIEURE	1			
20	12288764	EJE LAVADO ACLARADO	WASHING AND RINSING SHAFT	AXE LAVAGE ET RINÇAGE	2			
21	12268541	CASQUILLO GIRO DISTRIBUIDOR	DISTRIBUTOR SPIN BUSHING	BAGUE ROTATION DISTRIBUTEUR	2			
22	12268542	TORNILLO EJE LAVADO ACLARADO	WASHING AND RINSING SHAFT SCREW	VIS AXE LAVAGE ET RINÇAGE	2			
23	12321664	BRAZO LAVADO ACLARADO	WASHING AND RINSING ARM	BRAS LAVAGE ET RINÇAGE	1			
24	12048366	JUNTA BRAZO LAVADO ACLARADO	WASHING AND RINSING ARM SEAL	JOINT BRAS LAVAGE ET RINÇAGE	1			
25	12049214	JUNTA TORICA 13.8-3.5	13.8-3.5 O-RING	JOINT TORIQUE 13.8-3.5	1			
26	12165982	CIERRE BRAZO LAVADO ACLARADO	WASHING AND RINSING ARM CLOSURE	FERMETURE BRAS LAVAGE ET RINÇAGE	1			
27	12184836	VALVULA ANTIRETORNO	NON-RETURN VALVE	VANNE ANTI-RETOUR	1			
28	11000083	TUBO GOMA NEGRA D17X10	BLACK RUBBER HOSE D17X10	TUYAU EN CAOUTCHOUC D17X10	1,2			Unidad en metros (m) / units in meters (m)
29	11002150	TUBO EPDM TRENZADO 7x13	EPDM BRAIDED PIPE 7x13	TUYAU EPDM TRESSÉ 7x13	0,4			Unidad en metros (m) / units in meters (m)
30	12318241	SONDA NTC	NTC PROBE	SONDE NTC	1			
31	12358769	RETENEDOR DE BULBO	BULB RETAINER	FIXATEUR DE BULBE	1			

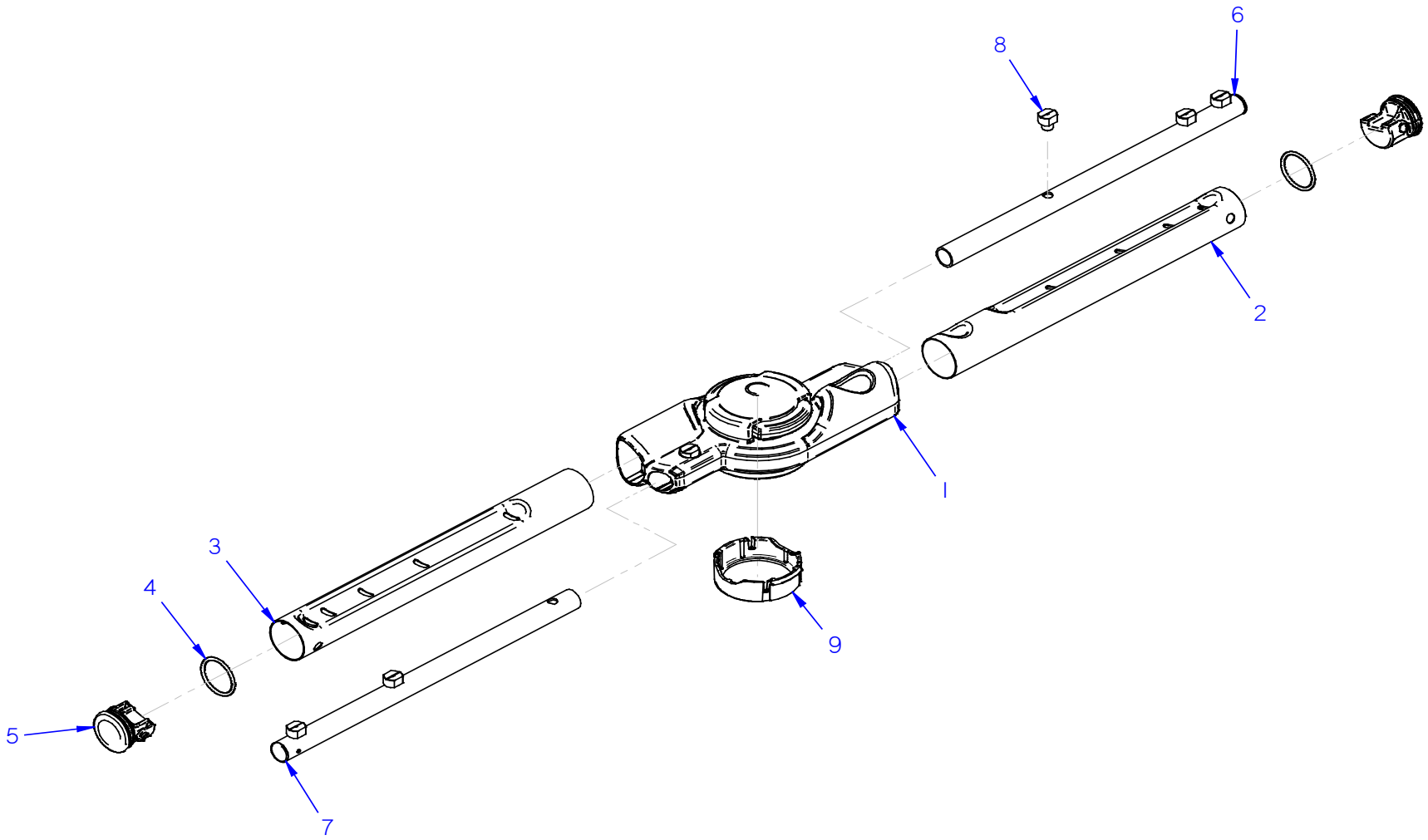

DISTRIBUIDOR INOX / S. STEEL DISPENSER / DISTRIBUTEUR INOX	WHC-502	X

DISTRIBUIDOR INOX / S. STEEL DISPENSER / DISTRIBUTEUR INOX

ITEM	REF.	DENOMINACIÓN	DENOMINATION	DÉNOMINATION	WHC-502	X	HASTA / UNTIL / JUSQU'A	DESDE / FROM / DEPUIS	OBSERVACIONES / NOTES / OBSERVATIONS
	12329354	DISTRIBUIDOR LAVADO Y ACLARADO INOX	S. STEEL WASHING AND RINSING DISPENSER	DISTRIBUTEUR LAVAGE ET RINÇAGE INOX	2				CONJUNTO / ASSEMBLY / ENSEMBLE
1	12329352	ADAPTADOR RAMAS INOX	S. STEEL BRANCHES ADAPTER	ADAPTATEUR BRANCHES INOX	1				
2	12329863	RAMA DE LAVADO A	WASHING BRANCH A	BRANCHE DE LAVAGE A	1				
3	12329864	RAMA DE LAVADO B	WASHING BRANCH B	BRANCHE DE LAVAGE B	1				
4	12355486	JUNTA TORICA 20,35x1,78	20,35x1,78 O-RING	JOINT TORIQUE 20,35x1,78	2				
5	12329618	TAPON IMAN RAMA LAVADO	WASHING BRANCH MAGNET CAP	BOUCHON AIMANT BRANCHE DE LAVAGE	2				
6	12329614	RAMA DE ACLARADO B	RINSING BRANCH B	BRANCHE DE RINÇAGE B	1				
7	12329353	RAMA DE ACLARADO A	RINSING BRANCH A	BRANCHE DE RINÇAGE A	1				
8	12163686	INYECTOR ACLARADO	RINSING NOZZLE	TUYÈRE RINÇAGE AVANCEMENT	6				
9	12329583	ANILLA ESTANQUEIDAD DISTRIBUIDOR	DISTRIBUTOR SEALING RING	BAGUE D'ETANCHÉITÉ DISTRIBUTEUR	2				

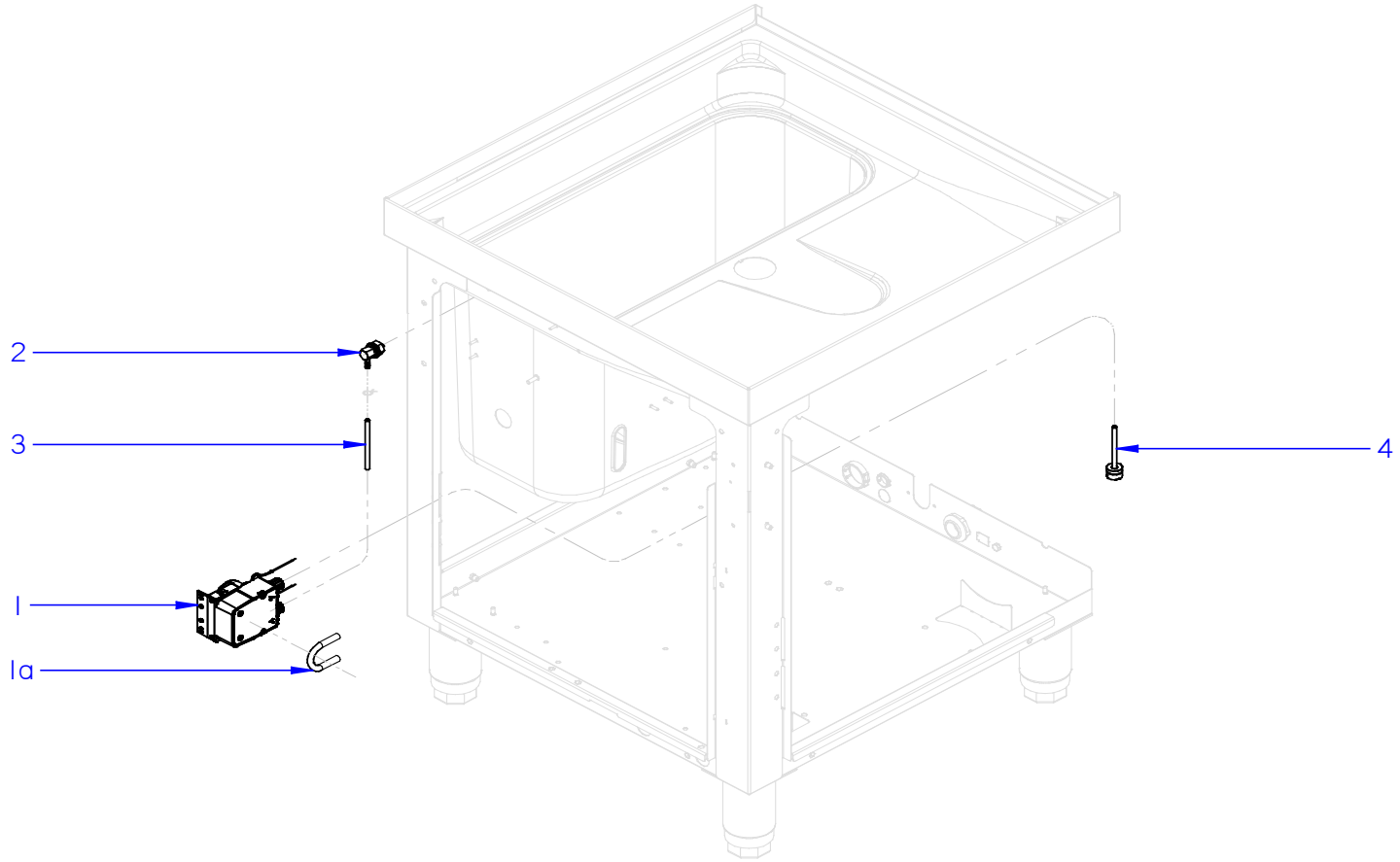

DOSIFICADOR DE DETERGENTE / DET. DISPENSER / DOSSEUR DET.	WHC-502 D

DOSIFICADOR DE DETERGENTE / DET. DISPENSER / DOSSEUR DET.

ITEM	REF.	DENOMINACIÓN	DENOMINATION	DÉNOMINATION	WHC-502 D	HASTA / UNTIL / JUSQU'A	DESDE / FROM / DEPUIS	OBSERVACIONES / NOTES / OBSERVATIONS
1	12133011	BOMBA PERISTATICA 5kW	PERISTALTIC PUMP 5kW	POMPE PÉRISTALTIQUE 5kW	1			
1a	12230390	TUBO PERISTÁLTICO DETERGENTE	DETERGENT PERISTALTIC PIPE	TUYAU PÉRISTALTIQUE DÉTERGENT	1			
2	12024531	PASAMUROS DETERGENTE	DETERGENT INJECTOR	PASSE-CLOISON DÉTERGENT	1			
3	11000079	CONDUCTO DOSIFICADOR	DISPENSER PIPE	CONDUIT DOSEUR	1			unidad en metros (m) / unit in metres (m)
4	12265549	CONDUCTO DETERGENTE	DETERGENT PIPE	TUYAU DÉTERGENT	1			Incluye filtro y peso / Filter and weight included

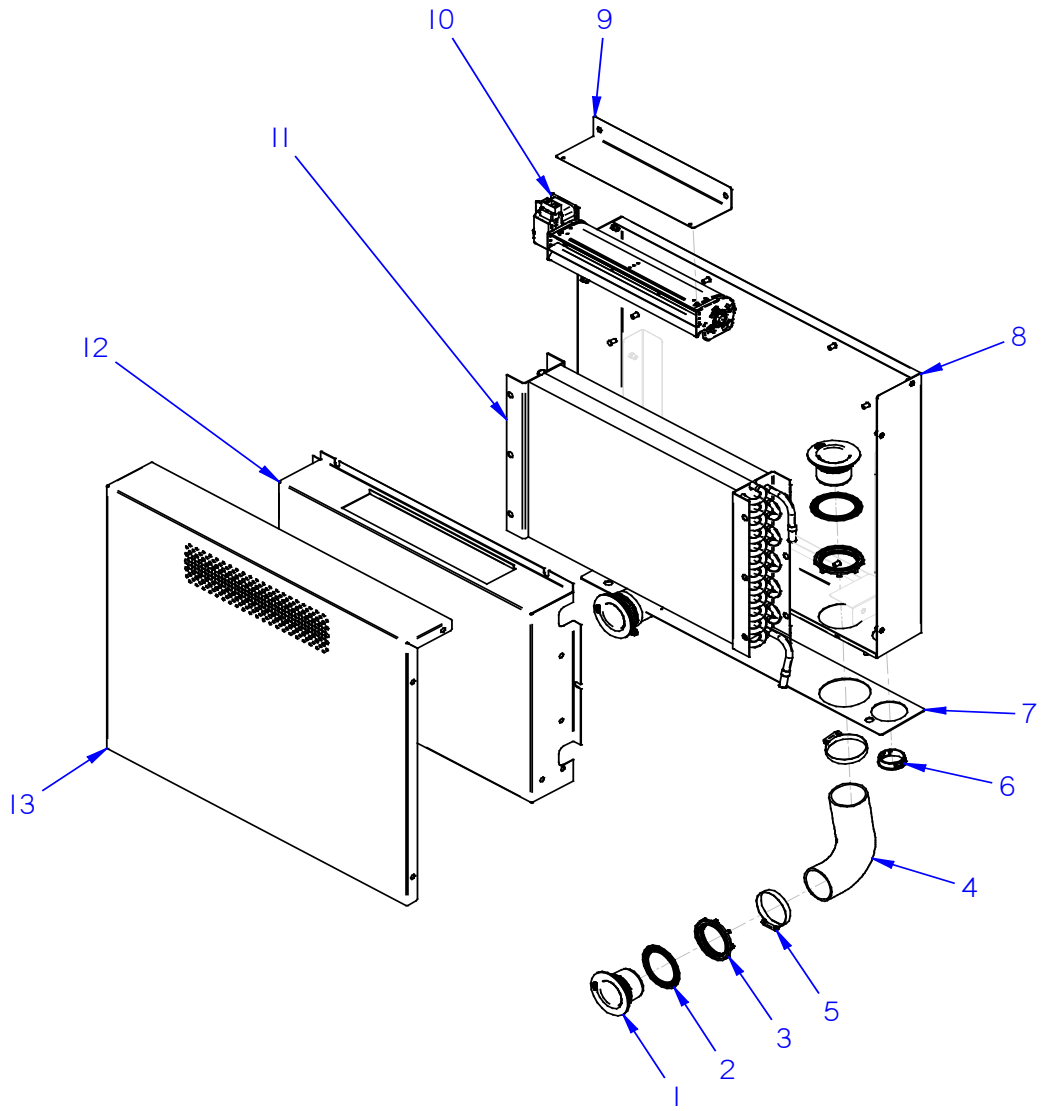

RECUPERADOR DE ENERGIA / HEAT RECOVERY / RÉCUPÉRATEUR DE CHALEUR	RC

RECUPERADOR DE ENERGIA / HEAT RECOVERY / RÉCUPÉRATEUR DE CHALEUR

ITEM	REF.	DENOMINACIÓN	DENOMINATION	DÉNOMINATION	RC	HASTA / UNTIL / JUSQU'A	DESDE / FROM / DEPUIS	OBSERVACIONES / NOTES / OBSERVATIONS
1	12274273	PASAMUROS COMUNICACIÓN	COMMUNICATION BUSHING	PRESSE-ÉTOUPE COMMUNICATION	4			
2	12316615	JUNTA	SEAL	JOINT	4			
3	12385923	AMARRE	TIE	ATTACHE	4			
4	12330960	CONDUCTO RC	RC HOSE	CONDUIT 40-60	2			
5	12009962	ABRAZADERA 40-60	40-60 CLAMP	SERRAGE 40-60	4			
6	12326238	CASQUILLO DE AJUSTE D33,3	D33,3 ADJUSTEMENT BUSHING	DOUILLE DE RÉGLAGE D33,3	2			
7	12332106	JUNTA ADHESIVA HRS	HRS ADHESIVE JOINT	JOINT ADHÉSIF	1			
8	12336514	ENVOLVENTE EXTERIOR	OUTSIDE WRAPPING	ENVELOPPANT EXTÉRIEUR	1			
9	12359970	SOPORTE VENTILADOR	FAN SUPPORT	SUPPORT VENTILATEUR	1			
10	12336532	VENTILADOR TANGENCIAL	TANGENCIAL FAN	VENTILATEUR TANGENTIEL	1			
11	12331240	INTERCAMBIADOR DE CALOR	HEAT EXCHANGER	ÉNCHANGEUR THERMIQUE	1			
12	12336519	CUBIERTA INTERIOR	INTERNAL COVER	COUVERTURE INTÉRIEUR	1			
13	12336989	TAPA FRONTAL	FRONT COVER	COUVERTURE FRONTALE	1			

REPUESTOS RECOMENDADOS / RECOMMENDED SPARE PARTS / PIÉCE DE RECHANGE RECOMMANDÉ

ITEM	REF.	DENOMINACIÓN	DENOMINATION	DÉNOMINATION	WHC-502	WHC-502 T	WHC-502 T RC	HASTA / UNTIL / JUSQU'A	DESDE / FROM / DEPUIS	OBSERVACIONES / NOTES / OBSERVATIONS
4	12312563	RESISTENCIA TRIPLE 3kW	3kW TRIPLE HEATING ELEMENT	RÉSISTANCE 230V 3kW	1	1	1			
8	12341416	CAMARA PRESOSTATO	PRESSURE SWITCH CHAMBER	PRESSOSTAT CUVE	1	1	1			
11	12266544	TERMOSTATO SEGURIDAD 95	SECURITY THERMOSTAT 95	THERMOSTAT DE SÉCURITÉ 95	1	1	1			
19	12023456	BOMBA DESAGÜE 96 W	DRAINAGE PUMP 96 W	POMPE VIDANGE 96 W	1	1	1			B MODELS
19	12366034	BOMBA DESAGÜE 90 W	DRAINAGE PUMP 90 W	POMPE VIDANGE 90 W	1	1	1			
2	12242881	PULSADOR DE ENCENDIDO	POWER ON BUTTON	BOUTON DE MARCHE	1	1	1			
3	12241256	PULSADOR START	START BUTTON	BOUTON START	3	3	3			
4	12316678	INTERRUPTOR MAGNETICO	MAGNETIC SWITCH	INTERRUPTEUR MAGNÉTIQUE	1	1	1			
6	12318241	SONDA NTC	NTC PROBE	SONDE NTC	1	1	1			
10	12372285	TARJETA CONTROL 7 RELES	7 RELAY CONTROL BOARD	CARTE DE CONTRÔLE 7 RELAIS	1	1	-			
10	12372286	TARJETA CONTROL 12 RELES	12 RELAY CONTROL BOARD	CARTE DE CONTRÔLE 12 RELAIS	-	-	1			
12	12042019	PRESOSTATO SIMPLE	ELECTRONIC PRESSURE-SWITCH	PRESSOSTAT SIMPLE	1	1	1			
20	12298672	CONTROL TARJETA DISPLAYS	DISPLAYS CONTROL BOARD	CARTE DE CONTRÔLE DISPLAYS	-	1	1			T MODELS
3	12265544	RESISTENCIA TRIPLE 6 kW	6 kW TRIPLE HEATING ELEMENT	ÉLEMÉNT CHAUFFANT TRIPLE 6 kW	1	1	1			
5	12152753	ELECTROVALVULA SIMPLE	SIMPLE SOLENOID VALVE	ÉLECTROVANNE SIMPLE	1	1	1			
9	12294868	BOMBA DE LAVADO 7,45 kW 50Hz	7,45 kW WASH PUMP 50Hz	POMPE DE LAVAGE 7,45 kW 50Hz	1	1	1			
9	12333066	BOMBA DE LAVADO 7,45 kW 60Hz	7,45 kW WASH PUMP 60Hz	POMPE DE LAVAGE 7,45 kW 60Hz	1	1	1			
10	12336532	VENTILADOR TANGENCIAL	TANGENCIAL FAN	VENTILATEUR TANGENTIEL	-	-	1			RC MODELS

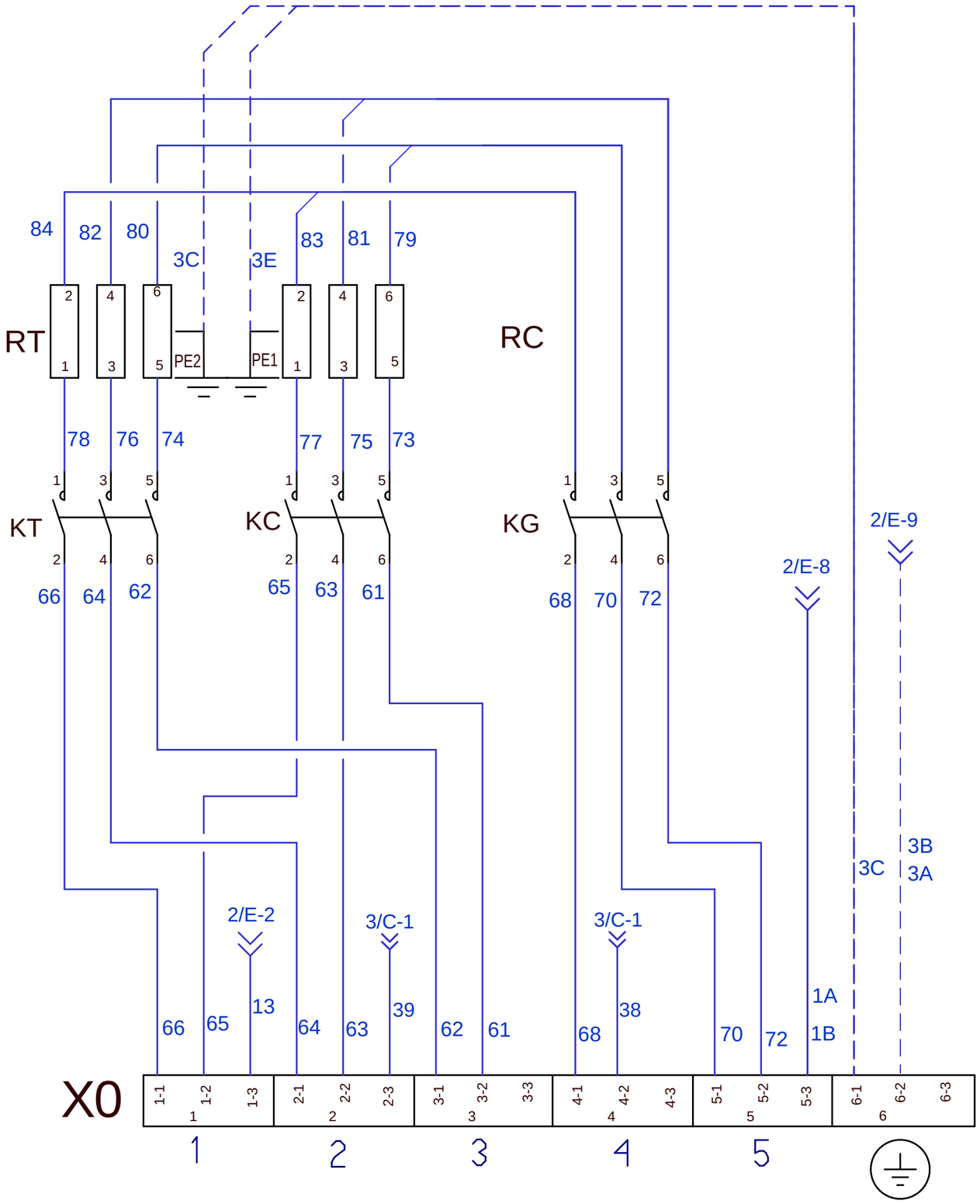

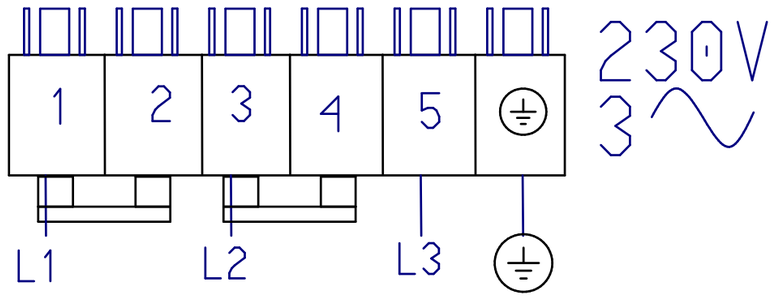

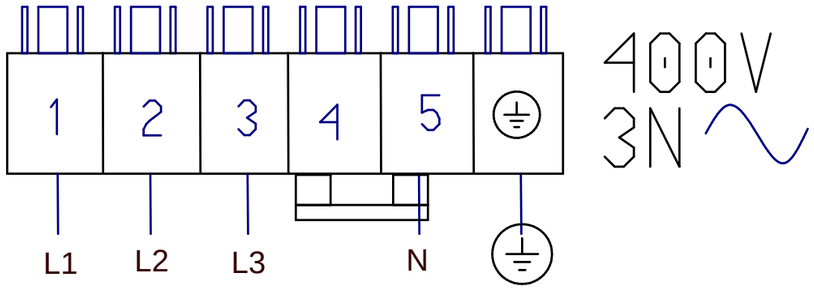

DESIGNED BY	M.MAILLO	12357412	REVISION		Esquema HC 50X, UP 503 SN		12357412	DESING CENTER:	ONA	ISO 2768-1
PROPOSED BY:	I.LLAGUNO				TITLE		CODE	MAT STATUS:		SHEET FORMAT: A3
VALIDATED BY	B.OTXOA						LAVAVAJILLAS	DOC STATUS:		SHEET: 1 / 4
DATE	2024/5/16				ISSUE DATE:			TREATMENT		SCALE: 1:1

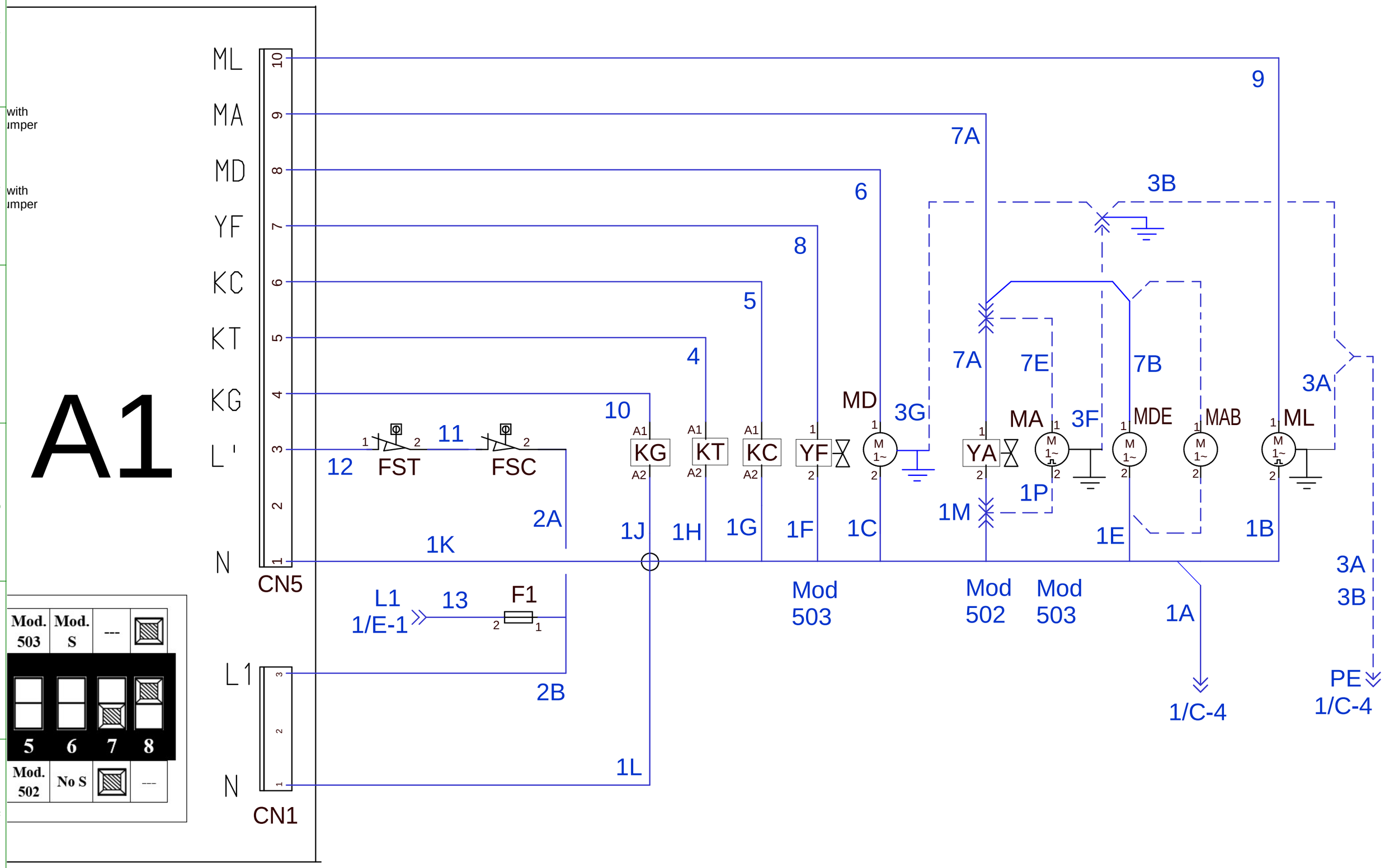

DESIGNED BY	M.MAILLO	12357412	REVISION		Esquema HC 50X, UP 503 SN		12357412	DESING CENTER:	ONA	ISO 2768-1
PROPOSED BY:	I.LLAGUNO				TITLE		CODE	MAT STATUS:		SHEET FORMAT: A3
VALIDATED BY	B.OTXOA						LAVAVAJILLAS	DOC STATUS:		SHEET: 2 / 4
DATE	2024/5/16				ISSUE DATE:			TREATMENT		SCALE: 1:1

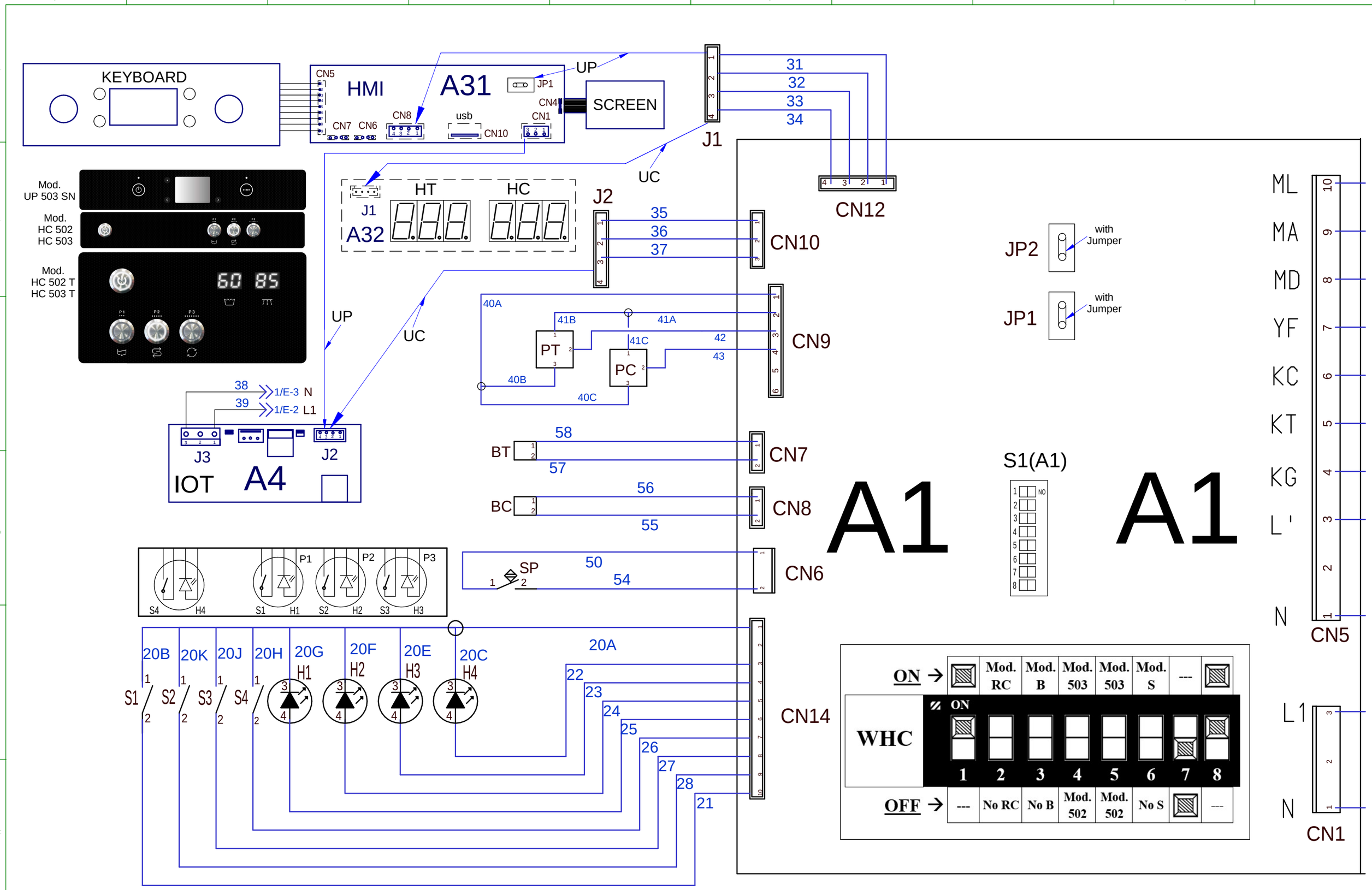

DESIGNED BY	M.MAILLO	12357412	REVISION		Esquema HC 50X, UP 503 SN	12357412	DESING CENTER:	ONA	ISO 2768-1
PROPOSED BY:	I.LLAGUNO				TITLE	CODE	MAT STATUS:		SHEET FORMAT: A3
VALIDATED BY	B.OTXOA					LAVAVAJILLAS	DOC STATUS:		SHEET: 3 / 4
DATE	2024/5/16				ISSUE DATE:		TREATMENT		SCALE: 1:1

Simb / LENG		ESPAÑOL	ENGLISH	FRANÇAIS	PORTUGUÉS	SAP G	SAP U	SAP H
A1	=	PCB Basica (Pequeña)	Basic PCB (Small)	PCB de base (petit)	PCB básico (pequeno)	12302423	12302423	12302423
A2	=	PCB Completa (Grande)	Full PCB (Large)	PCB complet (grand)	PCB completo (grande)	12333130	12333130	12333130
A31	=	Display Pantalla	display screen	écran d'affichage	tela de exibição	12304007	12304007	12304007
A32	=	Display 7 segmentos	7 segment display	Affichage 7 segments	exibição de 7 segmentos	12298672	12298672	12298672
A4	=	PCB IOT	PCB IOT	PCB IOT	PCB IOT	12293372	12293372	12293372
BGI	=	Sensor Giro Brazo Inferior	Lower Arm Rotation Sensor	Capteur de rotation du bras inférieur	Sensor de Rotação do Braço Inferior	12316841	12316841	12316841
BGS	=	Sensor Giro Brazo Superior	Upper Arm Rotation Sensor	Capteur de rotation du bras supérieur	Sensor de Rotação do Braço Superior	12316841	12316841	12316841
BTU	=	Sensor Turbidez	Turbidity Sensor	Capteur de turbidité	Sensor de turbidez	12297530	12297530	12297530
JP1	=	Jumper Seguridad de Puerta	Electric Bridge / Jumper	Pont électrique / Jumper	Ligação eléctrica / Jumper	12037418	12037418	12037418
JP2	=	Jumper Seguridad de Nivel	Electric Bridge / Jumper	Pont électrique / Jumper	Ligação eléctrica / Jumper	12037418	12037418	12037418
BC	=	Sonda Temperatura calderin	Boiler temperature probe	Sonde de température de chaudière	Sonda de temperatura da caldeira	12318241	12318241	12318241
BT	=	Sonda Temperatura Tanque	Tank Temperature Probe	Sonde de température du réservoir	Sonda de temperatura do tanque	12318241	12318241	12318241
F1	=	Fusible	Fuse	Fusible	Fusível	12101598	12101598	12101598
FSC	=	Termostato Seguridad Calderín	Boiler Safety Thermostat	Thermostat de sécurité de la chaudière	Termostato de segurança da caldeira	12266544	12266544	12266544
FST	=	Termostato Seguridad Tanque	Tank Safety Thermostat	Thermostat de sécurité du réservoir	Termostato de segurança do tanque	12266544	12266544	12266544
H1, H2, H3	=	Lampara Ciclo	Cycle Light	Voyant de cycle	Piloto do ciclo	-	-	-
H4	=	Lampara Encendido	Power On Light	Voyant de Démarrage	Piloto de máquina ligada	-	-	-
HC	=	Display Temperatura calderin	Boiler temperature Display	Affichage de la température de chaudière	Indicador de temperatura da caldeira	-	-	-
HT	=	Display Temperatura Tanque	Tank Temperature Display	Affichage de la température du réservoir	Indicador de temperatura do tanque	-	-	-
KC	=	Contactor Calentamiento Calderin	Boiler Heating Contactor	Contacteur de chauffage de chaudière	Contator de aquecimento da caldeira	12024011	12024011	HC 12024011
KC	=	Contactor Calentamiento Calderin	Boiler Heating Contactor	Contacteur de chauffage de chaudière	Contator de aquecimento da caldeira	12024011	12024011	HP,HA 12024040
KG	=	Rele General	Main Relay	Relais General	Relé principal	12024011	12024011	12024040
KG	=	Rele General	Main Relay	Relais General	Relé principal	12024011	SAN 12024040	12024040
KG1	=	Contactos Auxiliares	Auxiliary Contacts	Contacts auxiliaires	Contatos Auxiliares	-	-	12043923
KT	=	Contactor Calentamiento Tanque	Tank Heating Contactor	Contacteur de chauffage de réservoir	Contator de aquecimento do tanque	12024011	12024011	12024011
L, L1,L2,L3	=	Fases Conexión Electrica	Power Supply Phases	Phases d'alimentation	Fases da conexão elétrica	-	-	-
MAB	=	Dosificador Abrillantador	Rinse Aid Dispenser	Doseur de tensoactive	Dosificador abrilhantador	12132254	12132254	12132254
MA	50Hz	Bomba de Aclarado	Rinse Pump	Pompe de rinçage	Bomba de enxágüe	12187518	12187518	12187518
MA	60Hz	Bomba de Aclarado	Rinse Pump	Pompe de rinçage	Bomba de enxágüe	12344854/12216217	12344854/12216217	12344854/12216217
MD	=	Bomba de Desague	Drain Pump	Pompe de vidange	Bomba de descarga	12094265	12094265	12023456
MDE	=	Dosificador Detergente	Detergent Dispenser	Doseur de détergent	Dosificador de detergente	12133011	12133011	12133011
MRC	=	Ventilador de Recuperacion	recovery fan	ventilateur de récupération	ventilador de recuperação	-	-	12336532
ML	50Hz	Bomba de Lavado	Wash Pump	Pompe de lavage	Bomba de lavagem	12305739	12332999	12294868
ML	60Hz	Bomba de Lavado	Wash Pump	Pompe de lavage	Bomba de lavagem	12333080	12333069	12333066
N	=	Neutro	Neutral	Neutre	Neutro	-	-	-
PT	=	Presostato Tanque	Tank Pressure Switch	Pressostat de réservoir	Pressóstato do tanque	12042019	12042019	12042019
PC	=	Presostato Calderin	Boiler Pressure Switch	Pressostat de Chaudière	Pressóstato da caldeira	12042019	12042019	12042019
PE	=	Puesta a Tierra	Earth Ground	Mise à terre	Terra de proteção	-	-	-
RC	=	Resistencia calentamiento Calderin	Boiler Heating Element	Élément chauffant de la chaudière	Resistência da caldeira	12093124	UC500 12093124	HC 12264616
RC	=	Resistencia calentamiento Calderin	Boiler Heating Element	Élément chauffant de la chaudière	Resistência da caldeira	12093124	UC, UP, UA 12265332	HP, HA 12264709
RT	=	Resistencia calentamiento Tanque	Tank Heating Element	Élément chauffant de réservoir	Resistência do tanque	12303947	12304896	HP 12045886
RT	=	Resistencia calentamiento Tanque	Tank Heating Element	Élément chauffant de réservoir	Resistência do tanque	12303947	12304896	HC 12312563
RT	=	Resistencia calentamiento Tanque	Tank Heating Element	Élément chauffant de réservoir	Resistência do tanque	12303947	12304896	HA 12150959
S1(A1) / (A2)	=	DIP-SWITCH	DIP-SWITCH	DIP-SWITCH	DIP-SWITCH	-	-	-
S1, S2, S3	=	Pulsador de Programa	Program/Cycle Push button	Bouton de programme	Botão de programa	12241256	12241256	12241256
S4	=	Pulsador de Encendido/Apagado	ON/OFF Push button	Bouton ON / OFF	Botão ON/OFF	12242881	12242881	12242881
SAB	=	Detector falta Abrillantador	Rinse aid lack detector	Détecteur de manque de liquide de rinçage	Detector de falta de abrilhantador	12337289	12337289	12337289
SDE	=	Detector falta Detergente	Detergent lack detector	Détecteur de manque de détergent	Detector de falta de detergente	12337289	12337289	12337289
SSAL	=	Interruptor falta de sal	Lack of salt switch	Interrupteur de Manque de sel	Interruptor falta de sal	12316678	12316678	
SP	=	Interruptor de Puerta	Door Switch	Interrupteur de porte	Interruptor da porta	12316678	12316678	12316678
TRF	=	Transformador	Transformer	Transformateur	Transformador			
X0	=	Regleta de Alimentacion	Power Terminal	Borne d'alimentation	Terminal de energia	12024382	UC500 12024382	HC 12025183
X0	=	Regleta de Alimentacion	Power Terminal	Borne d'alimentation	Terminal de energia	12024382	UC, UP, UA 12025183	HP, HA, 12023373
X1 / X2	=	Conexión Adaptador SSAL	SSAL Adapter Connection	Connexion de l'adaptateur SSAL	Conexão do Adaptador SSAL			
YA	=	Electrovalvula Llenado Tanque	Tank Filling Solenoid valve	Electrovanne de remplissage de réservoir	Eletroválvula Enchimento do tanque			
YBT	=	Electrovalvula Regeneracion BT	Regeneration BT Solenoid Valve	Electrovanne de régénération BT	Eletroválvula Regeneração BT			
YSAL / YSAL2	=	Electrovalvula Regeneracion SAL	Regeneration SALT Solenoid Valve	Electrovanne de régénération sel	Eletroválvula Regeneração SAL			
YF	=	Electrovalvula Llenado Calderin / Agua Fria	Boiler Filling Solenoid valve / Cold water	Electrovanne remplissage chaudière / Eau froide	Eletroválvula Enchimento da caldeira / Água fria			

DESIGNED BY	M.MAILLO	12357412	REVISION	Esquema HC 50X, UP 503 SN	12357412	DESING CENTER:	ONA		ISO 2768-1
PROPOSED BY:	I.LLAGUNO			TITLE	CODE	MAT STATUS:			SHEET FORMAT: A3
VALIDATED BY	B.OTXOA				LAVAVAJILLAS	DOC STATUS:			SHEET: 4 / 4
DATE	2024/5/16			ISSUE DATE:		TREATMENT			SCALE: 1:1