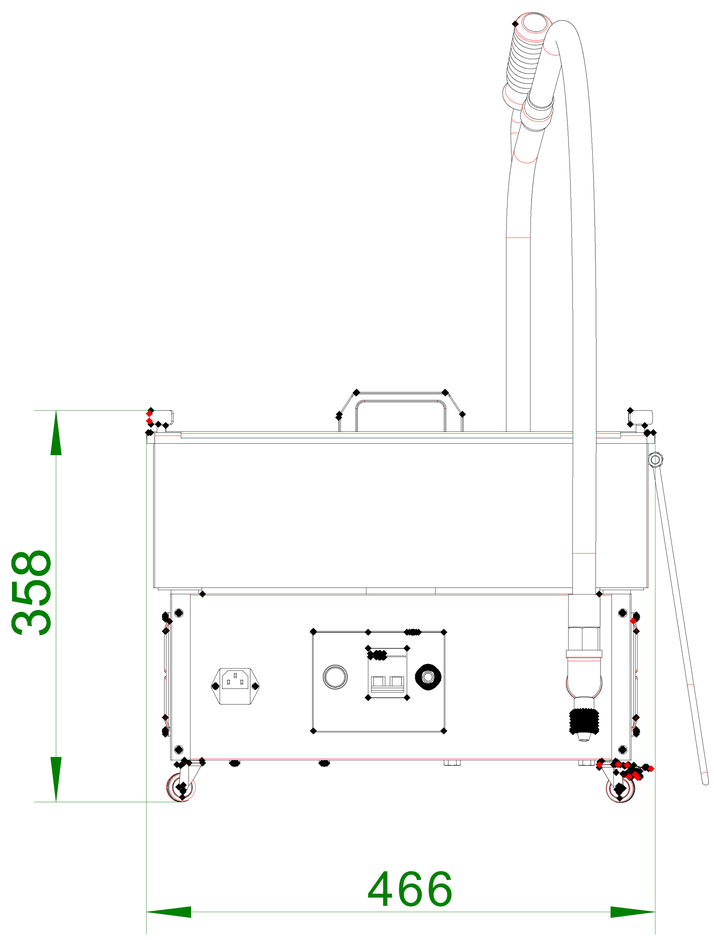
358
466

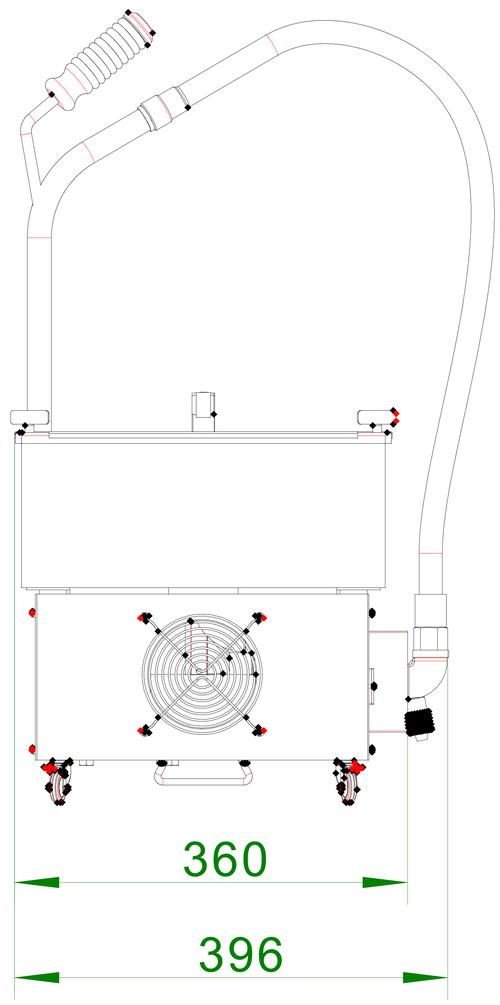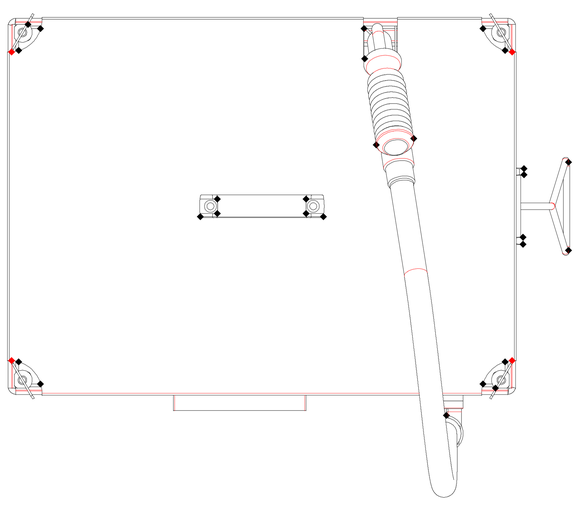
360
396